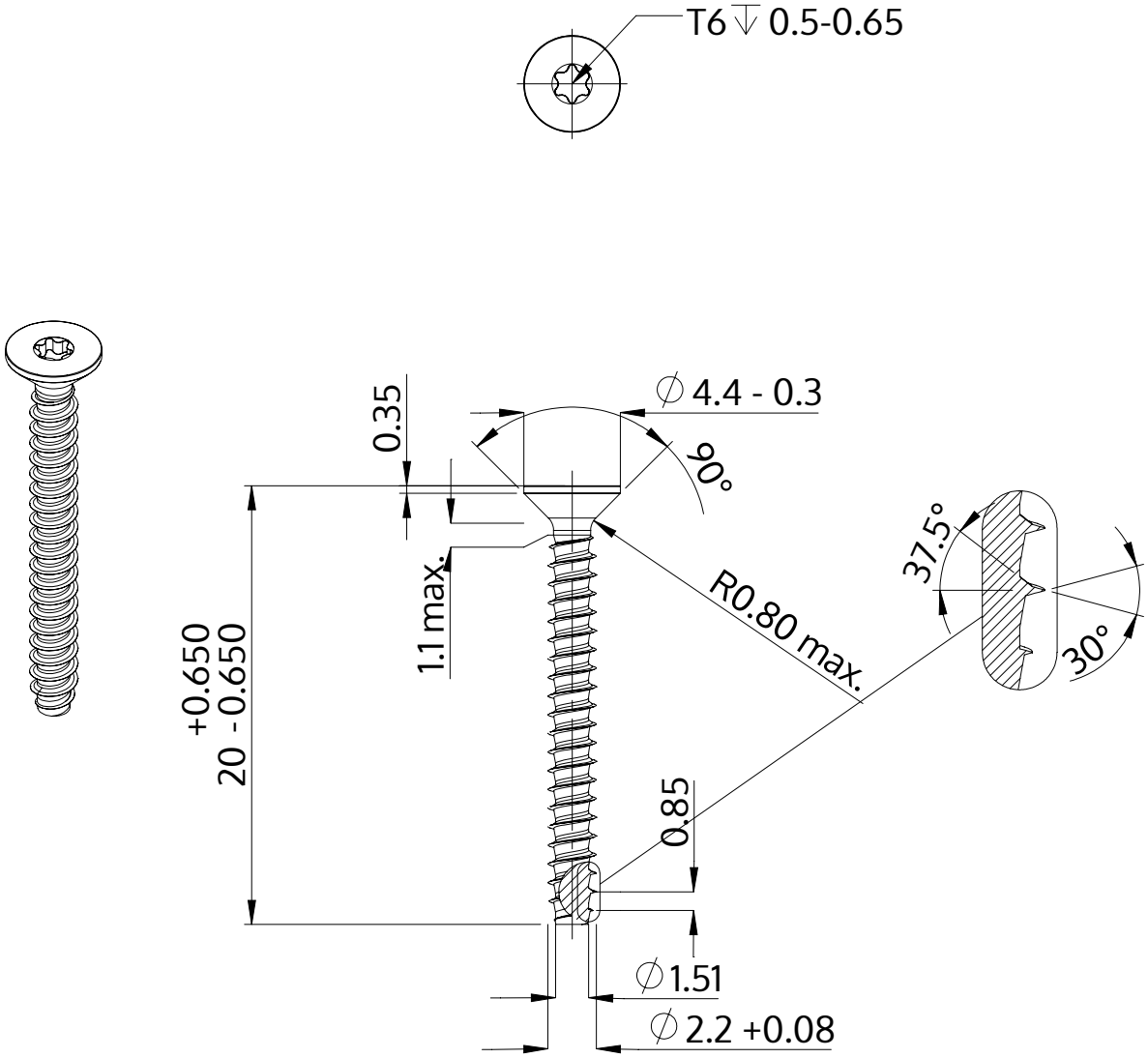

Açıklaması	STP41 2.2x20.0 - T6
Malzeme	Paslanmaz Çelik A2
Kaplama	Parlak, cilalanmış ve pasifleştirilmiştir
Ağırlık	0.417 kg / 1000 Adet

SCREWERK	**STP410220200E**	
Metrik çizim A4	Ölçeklendirme 3:1	2024-10