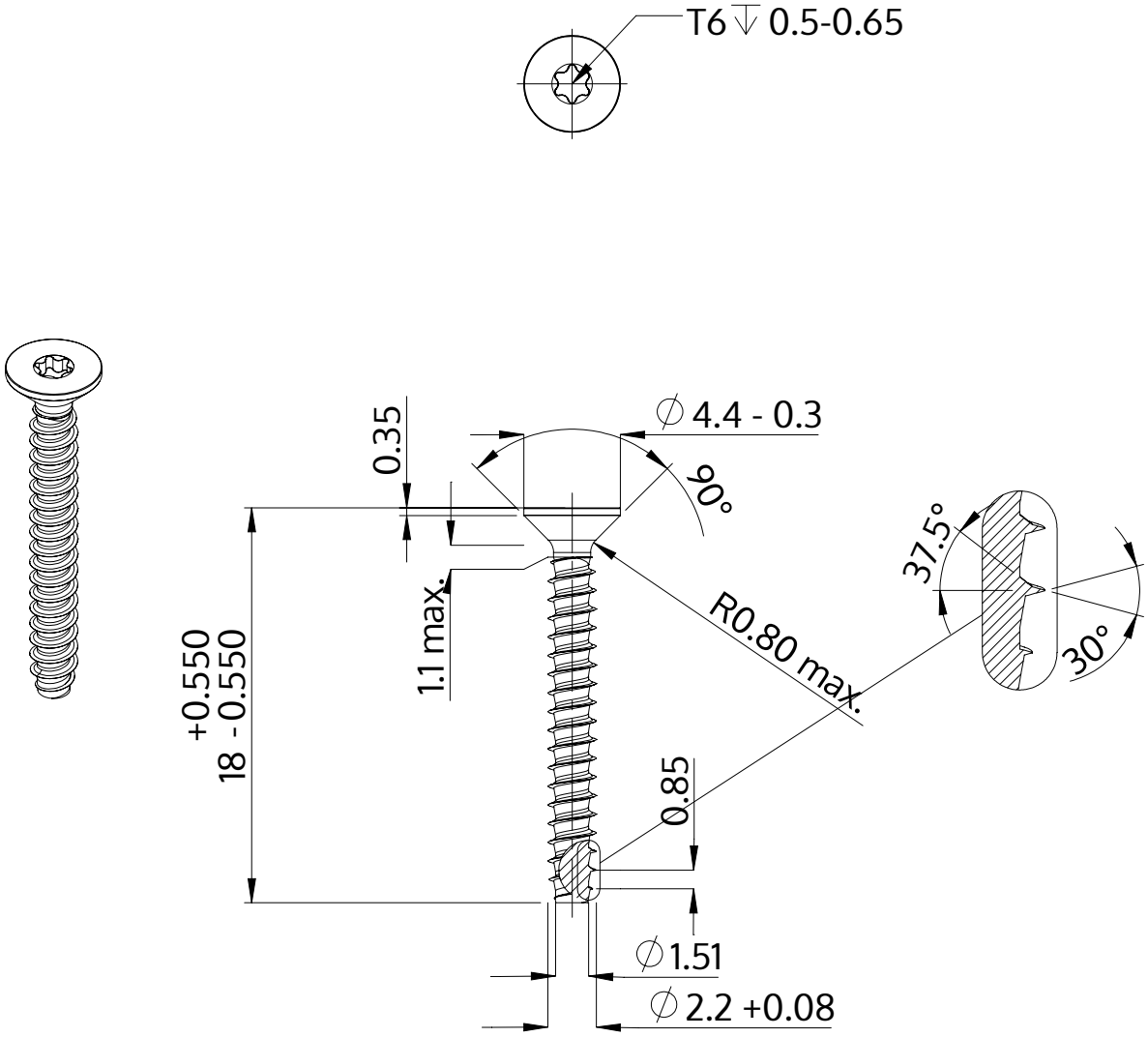

Açıklaması	STP41 2.2x18.0 - T6
Malzeme	Çelik, sertleştirilmiş
Kaplama	galvanizli 5-7 µm, temperliö mavi / şeffaf pasifleştirilmiştir
Ağırlık	0.379 kg / 1000 Adet

SCREWERK	**STP410220180S**	
Metrik çizim A4	Ölçeklendirme 3:1	2024-10