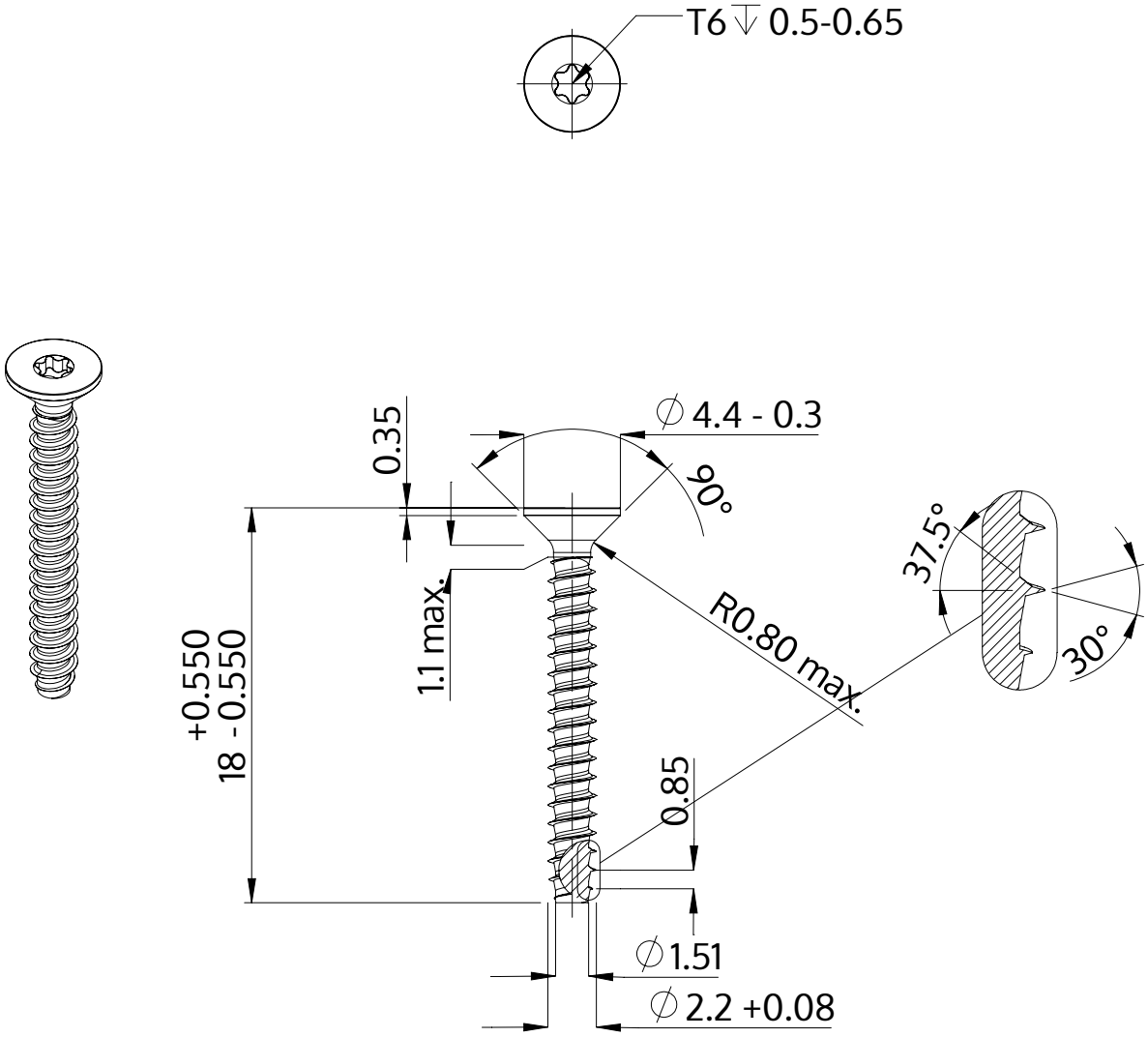

Descriere	STP41 2.2x18.0 - T6
Material	oţel inoxidabil A2
Exterior	neacoperit, murat și pasivat
Greutate	0.379 kg / 1000 unități

SCREWERK	**STP410220180E**	
Desen metric A4	Scalarea None:1	2024-04