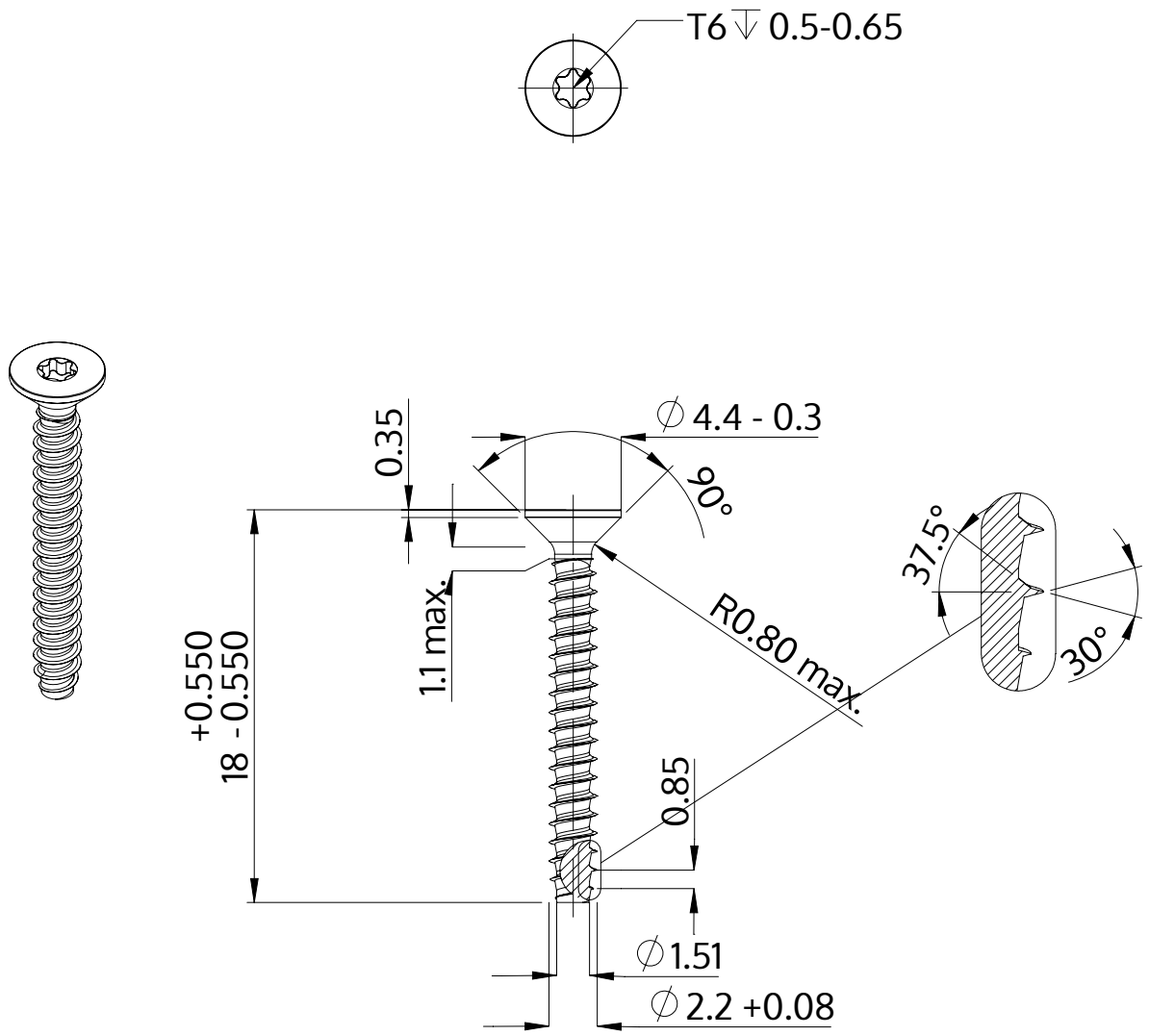

Описание	STP41 2.2x18.0 - T6
Материал	стомана, закалена
Повърхност	цинково и никелово покритие, Черен, пасивиран, темпериран, херметизация
Тегло	0.379 kg / 1000 Бройка

SCREWERK	**STP410220180B**	
Метричен дизайн A4	Мащаб 3:1	2024-10