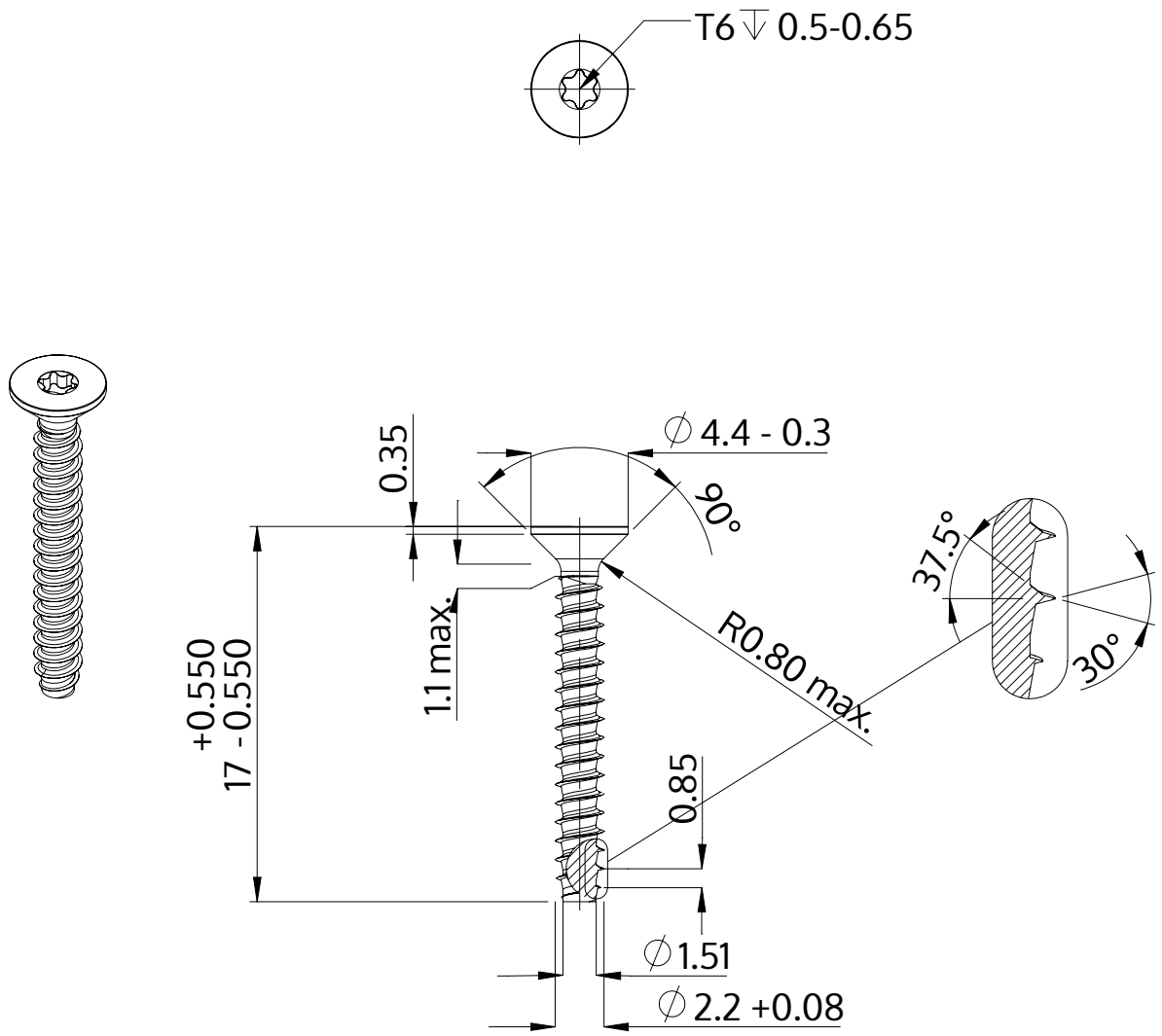


| | |
|---|---|
| Descriere | STP41 2.2x17.0 - T6 |
| Material | oțel, călit |
| Exterior | zincat 5-7 µm, recopt, pasivat transparent/albastru |
| Greutate | 0.361 kg / 1000 unități |

| | | |
|---|---|---|
| SCREWERK | **STP410220170S** | |
| Desen metric A4 | Scalarea 3:1 | 2024-10 |