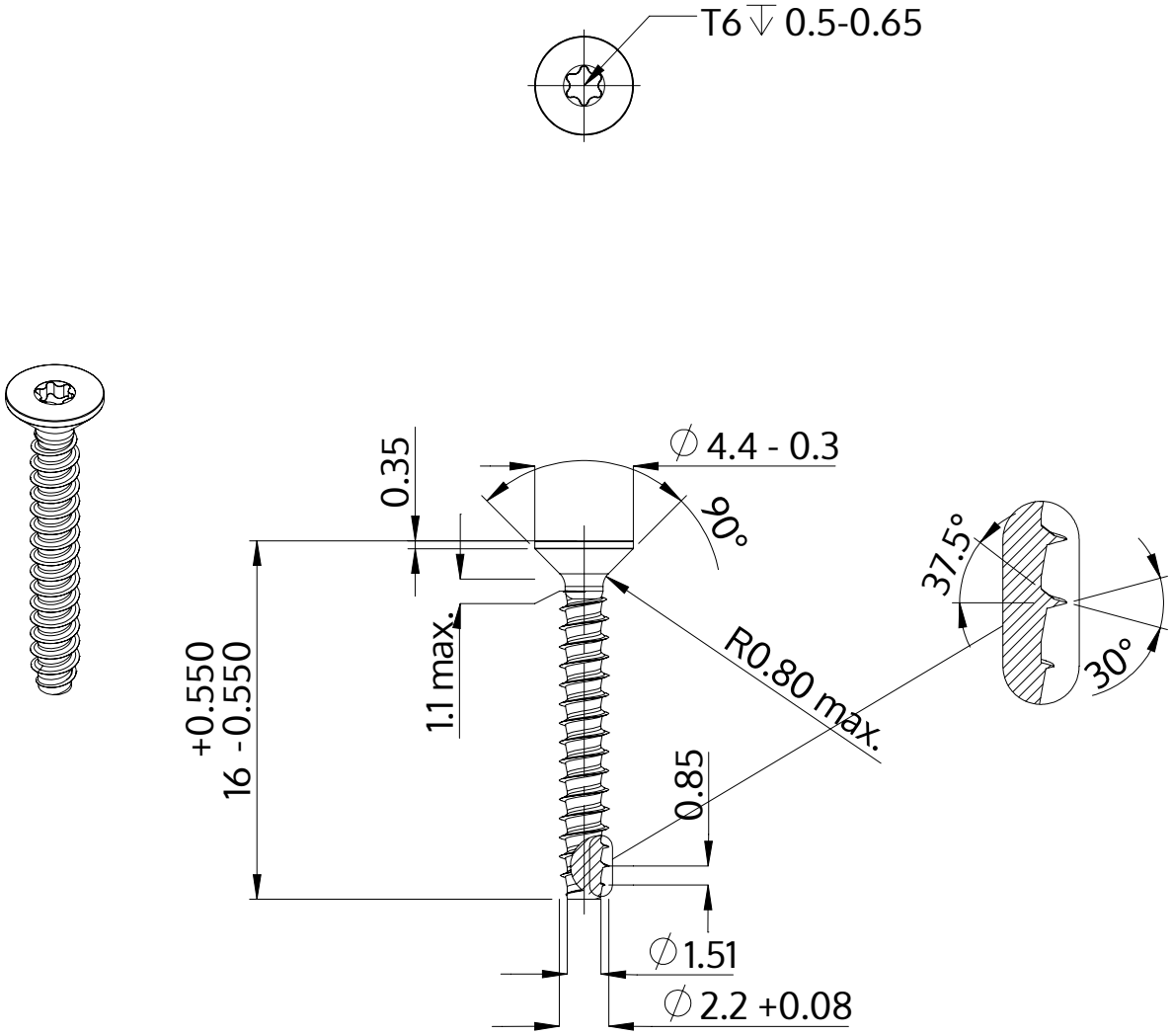

Описание	STP41 2.2x16.0 - T6
Материал	неръждаема стомана A2
Повърхност	гланциран, полиран, пасиваран
Тегло	0.342 kg / 1000 Бройка

SCREWERK	**STP410220160E**	
Метричен дизайн A4	Мащаб None:1	2024-04