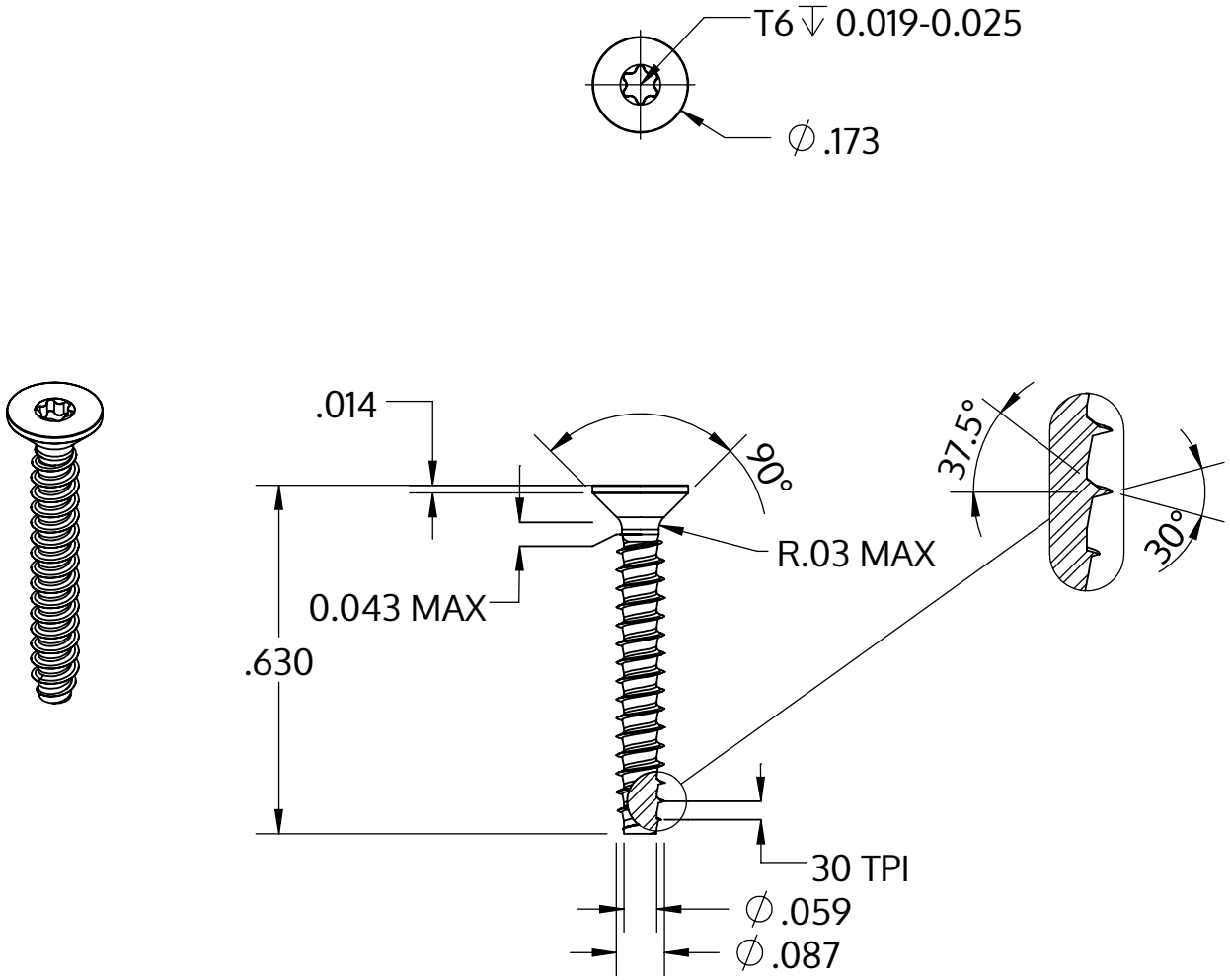

Metric size	M2.2 x 0.85 mm
US size (converted)	#2-30
	Tolerances [inch]
Length	+/- 0.021
Head diameter	+0 / -0.011
Head height	
Thread diameter	+0.003 / -0

Description	STP41 2.2x16.0 - T6
Matière	Acier,trempé et revenu
Surface	Zinc Nickel passivé noir, trempée, scéllée
Poids	0.342 kg / 1000 Unité

SCREWERK	**STP410220160B**	
_Zoll Zeichnung Größe A	Redimensionner 3:1	2024-10