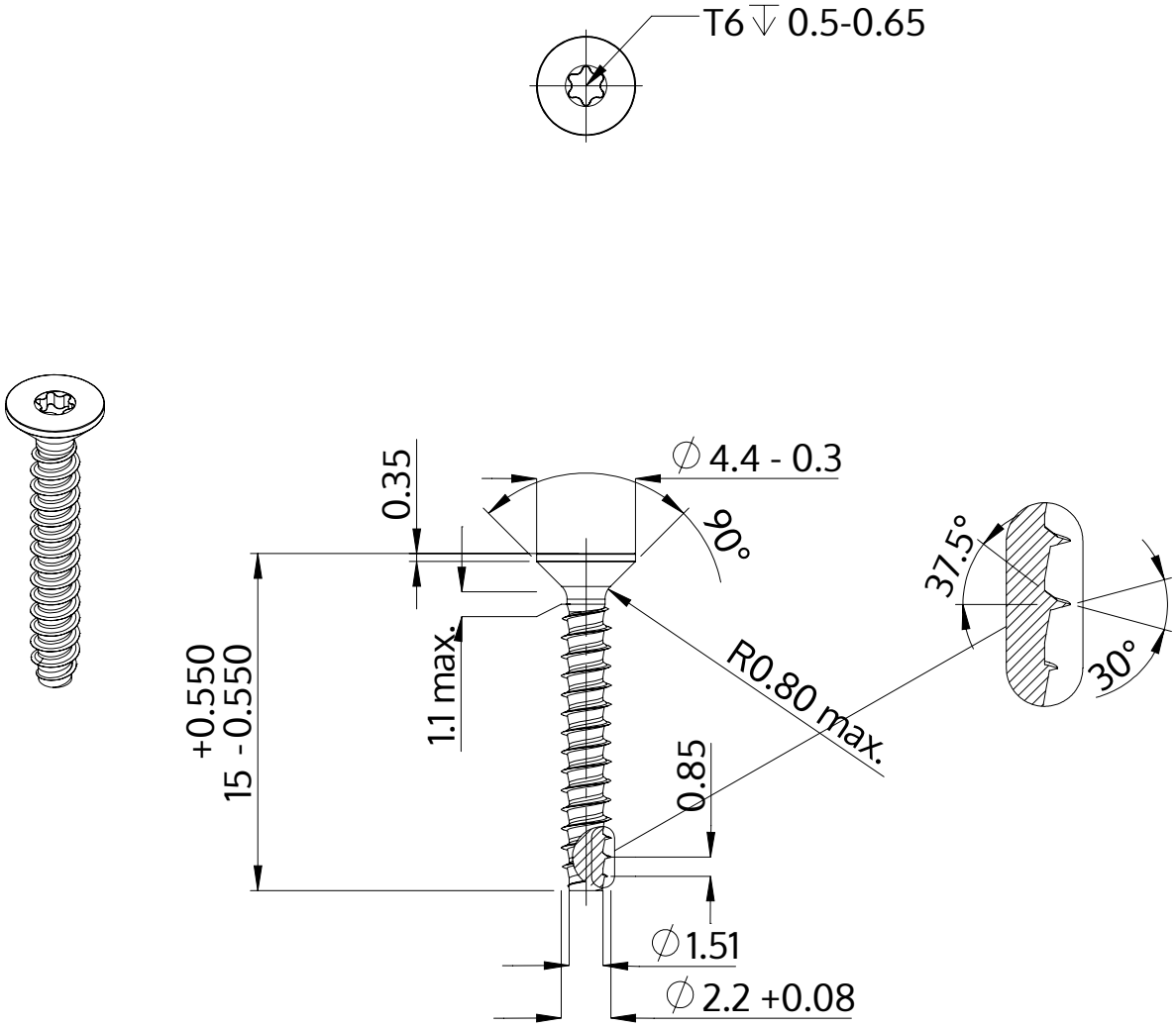

Beschrijving	STP41 2.2x15.0 - T6
Materiaal	roestvrij staal A2
Oppervlak	blank, geetst en gepassieveerd
Gewicht	0.324 kg / 1000 stuk

SCREWERK	**STP410220150E**	
Metrische tekening A4	Schaal None:1	2024-04