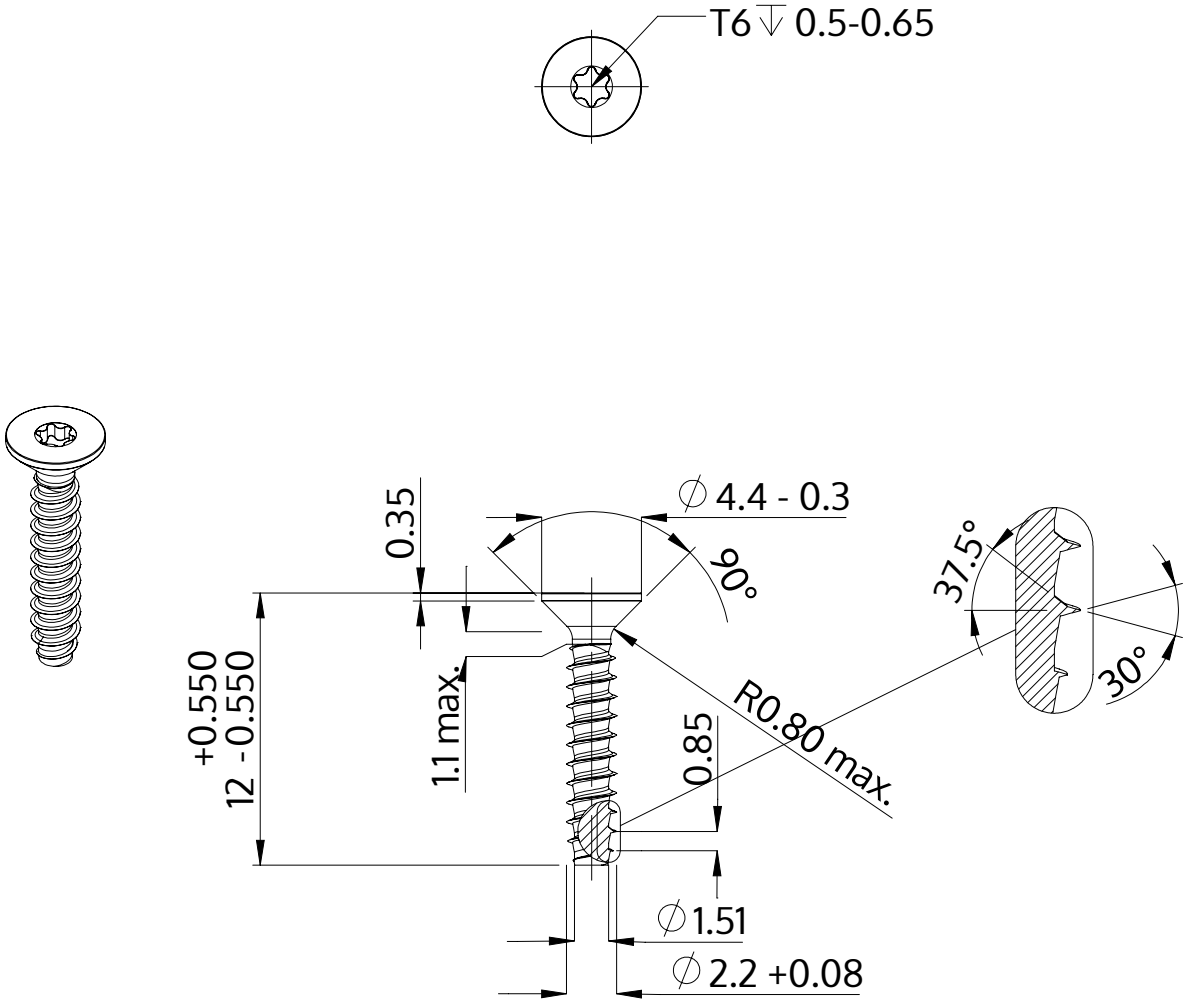

Beskrivelse	STP41 2.2x12.0 - T6
Materiale	Ædelstål A2
Overflade	blank, bejdset og passiveret
Vægt	0.268 kg / 1000 stykke

SCREWERK	**STP410220120E**	
Metrisk tegning A4	Skalering 3:1	2024-10