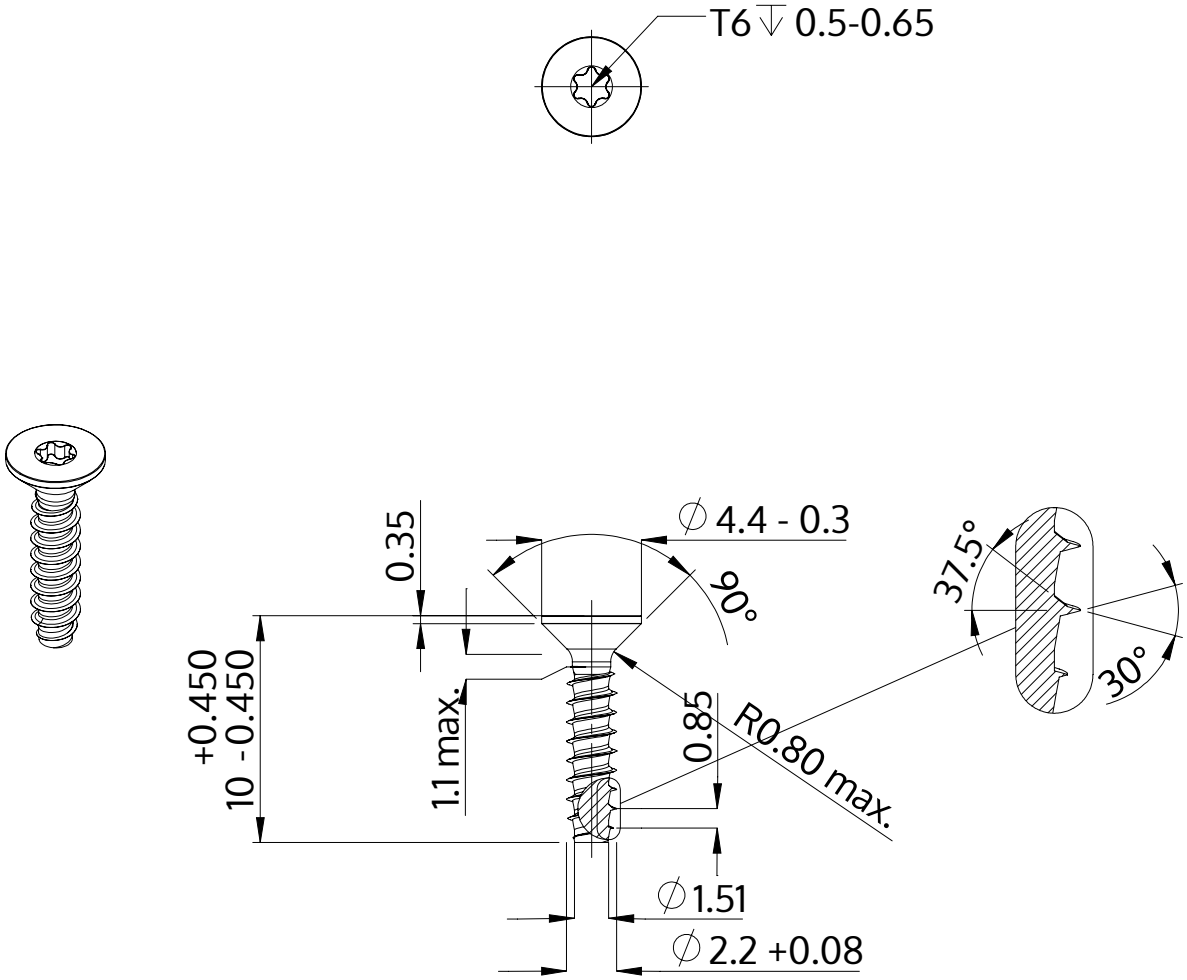

Описание	STP41 2.2x10.0 - T6
Материал	неръждаема стомана A2
Повърхност	гланциран, полиран, пасиваран
Тегло	0.231 kg / 1000 Бройка

SCREWERK	**STP410220100E**	
Метричен дизайн A4	Мащаб 3:1	2024-10