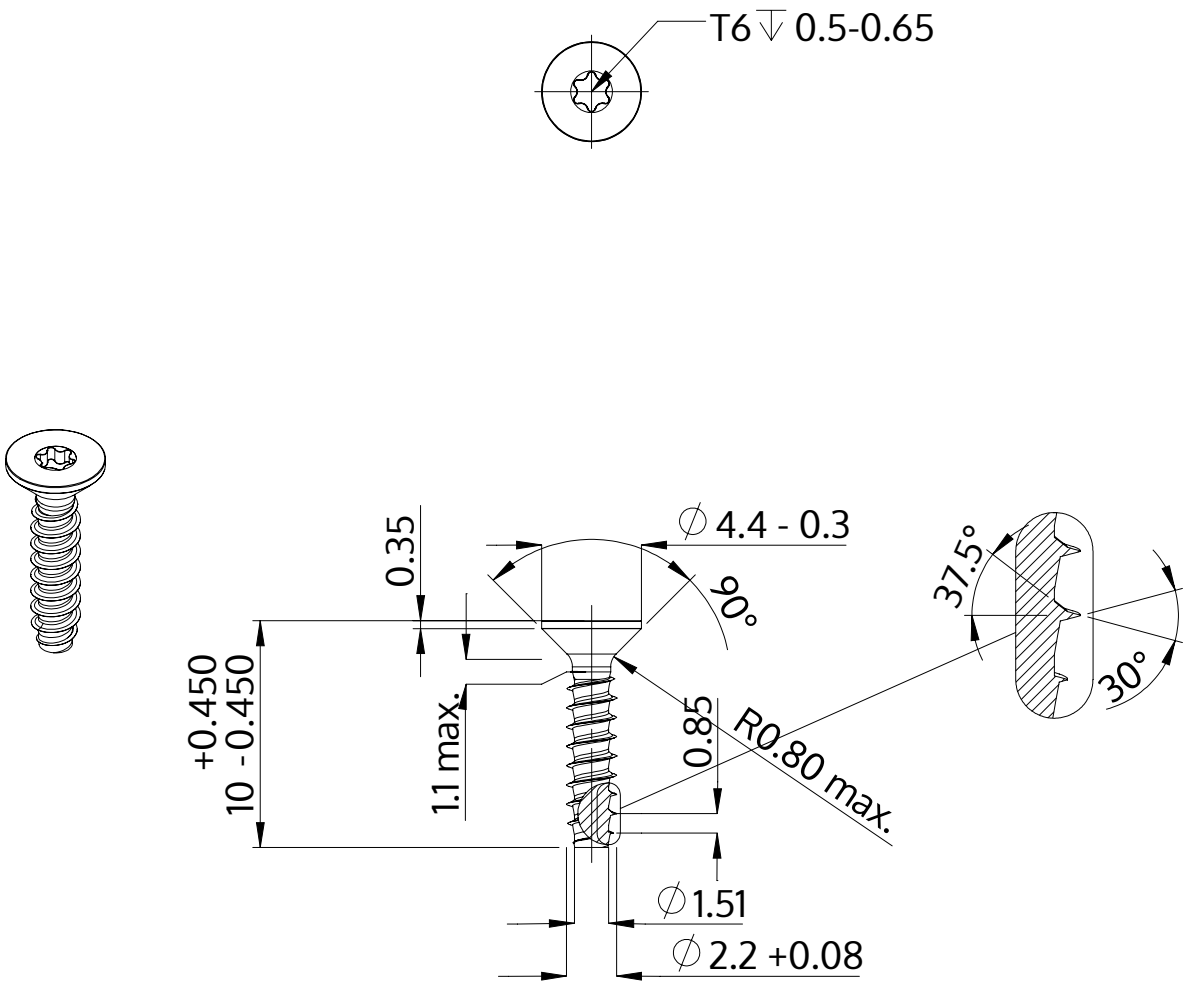

Descripción	STP41 2.2x10.0 - T6
Material	Acero, endurecido
Superficie	Zinc-Niquelado, pasivado negro/ sin Cr-VI, recocido, sellado
Peso	0.231 kg / 1000 Piezas

SCREWERK	**STP410220100B**	
Diseño métrico	Escalada 3:1	2024-10