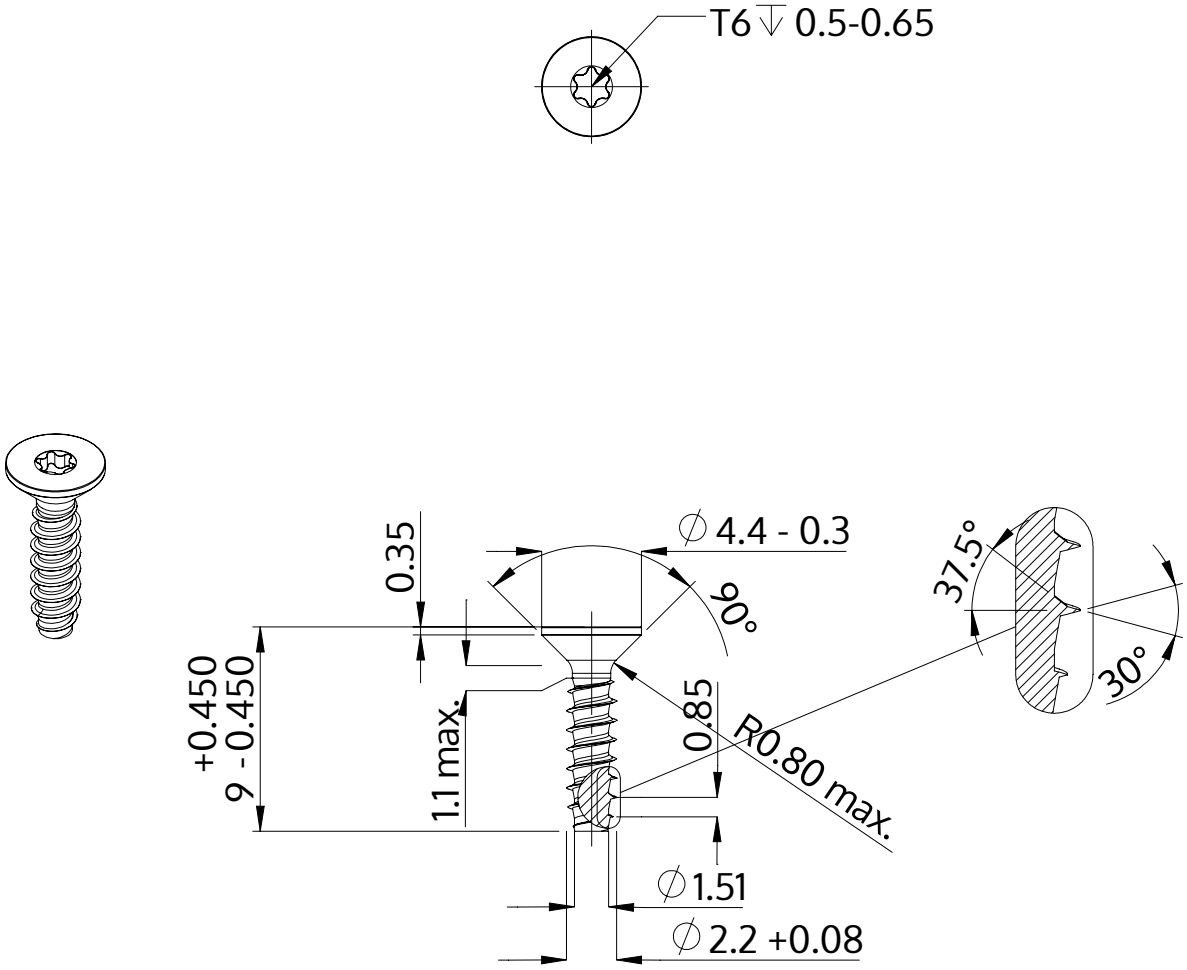

Description	STP41 2.2x9.0 - T6
Matière	Acier,trempé et revenu
Surface	zinguée 5-7 µm,recuit, bleue / passivée avec transparence
Poids	0.213 kg / 1000 Unité

SCREWERK	**STP410220090S**	
Dessin métrique A4	Redimensionner None:1	2024-04