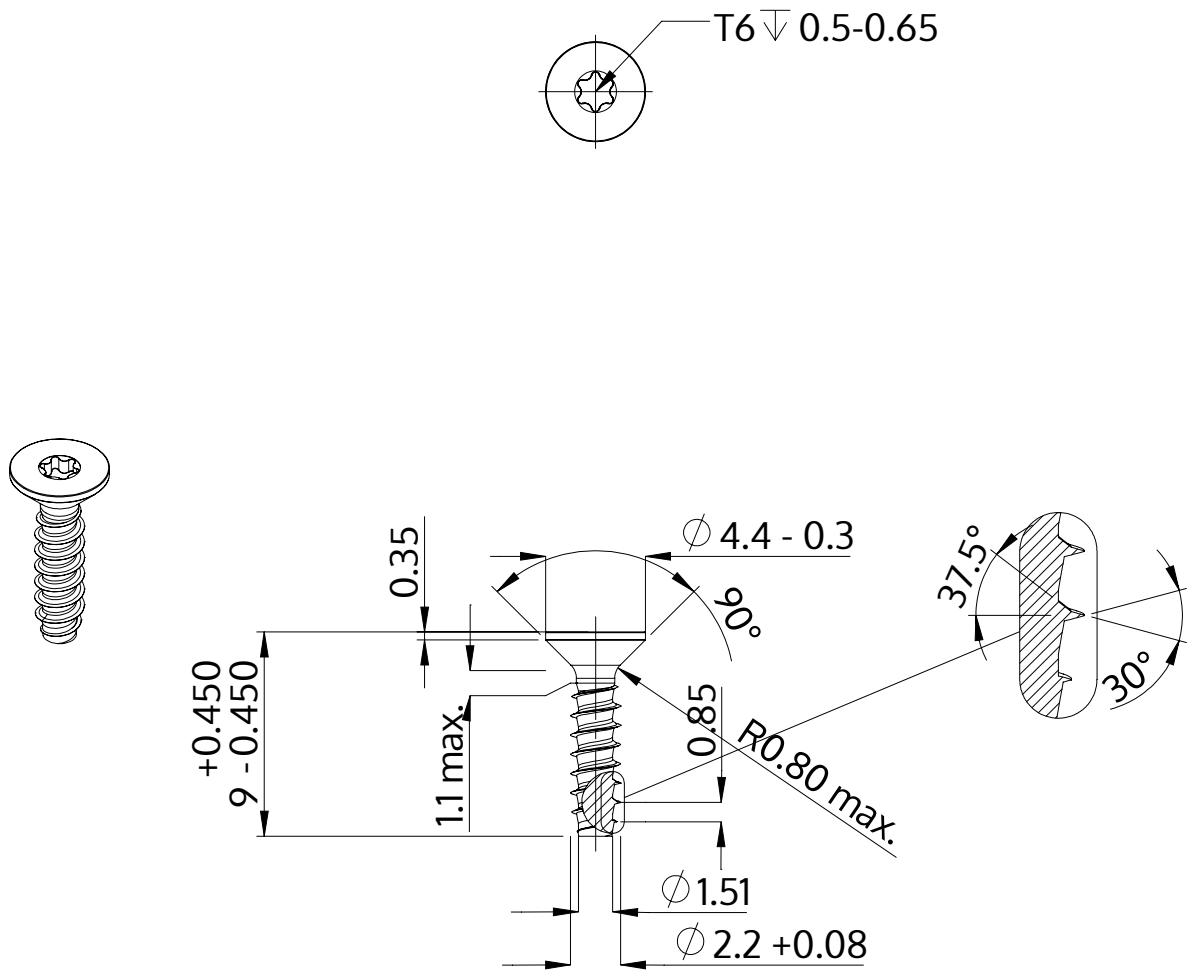

Beskrivelse	STP41 2.2x9.0 - T6
Materiale	Stål, forædlet
Overflade	ZnNi sort-passiveret, tempret, forseglet
Vægt	0.213 kg / 1000 stykke

SCREWERK	**STP410220090B**	
Metrisk tegning A4	Skalering 3:1	2024-10