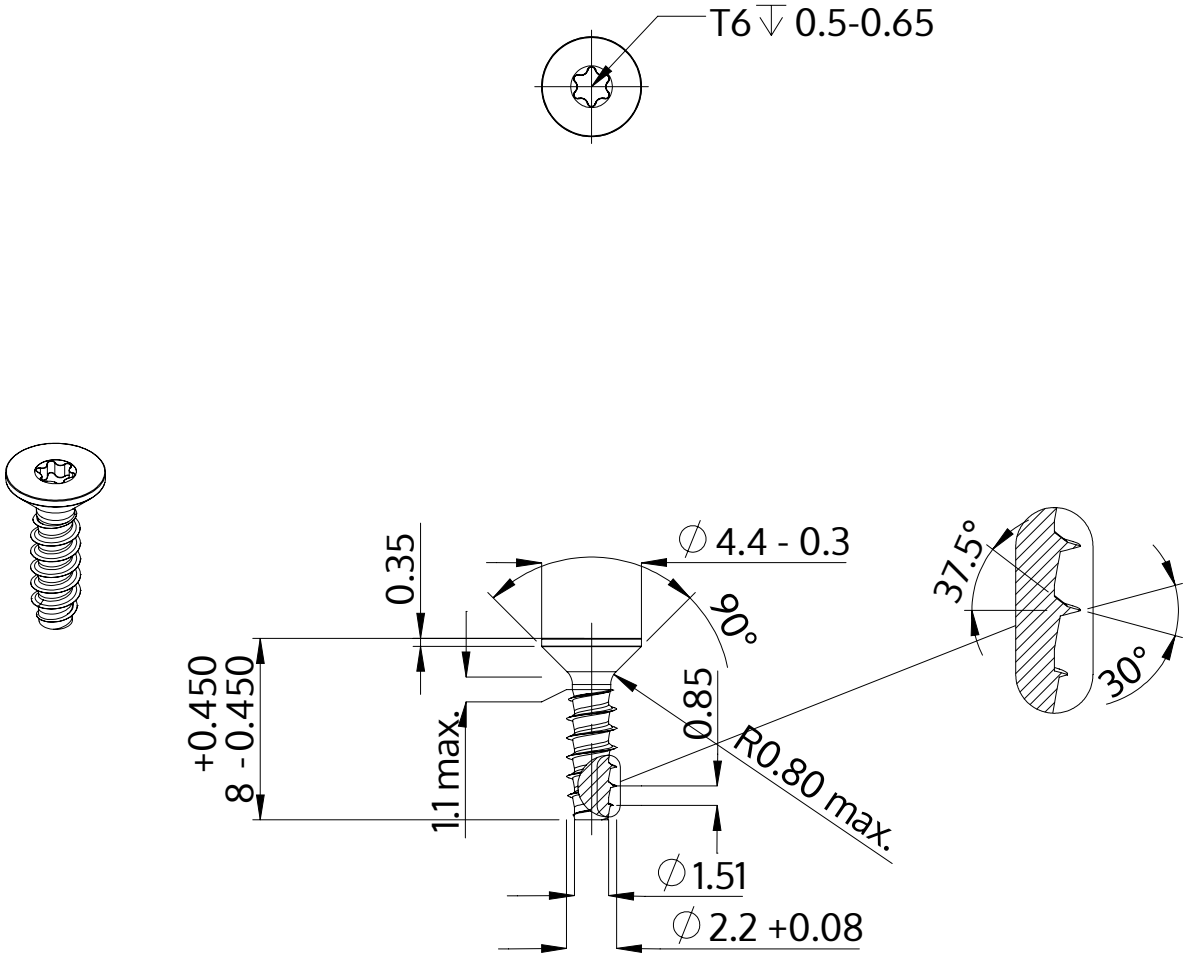

Descripción	STP41 2.2x8.0 - T6
Material	Acero Inoxidable A2
Superficie	Laminado brillante, barnizado y pasivado
Peso	0.194 kg / 1000 Piezas

SCREWERK	**STP410220080E**	
Diseño métrico	Escalada 3:1	2024-10