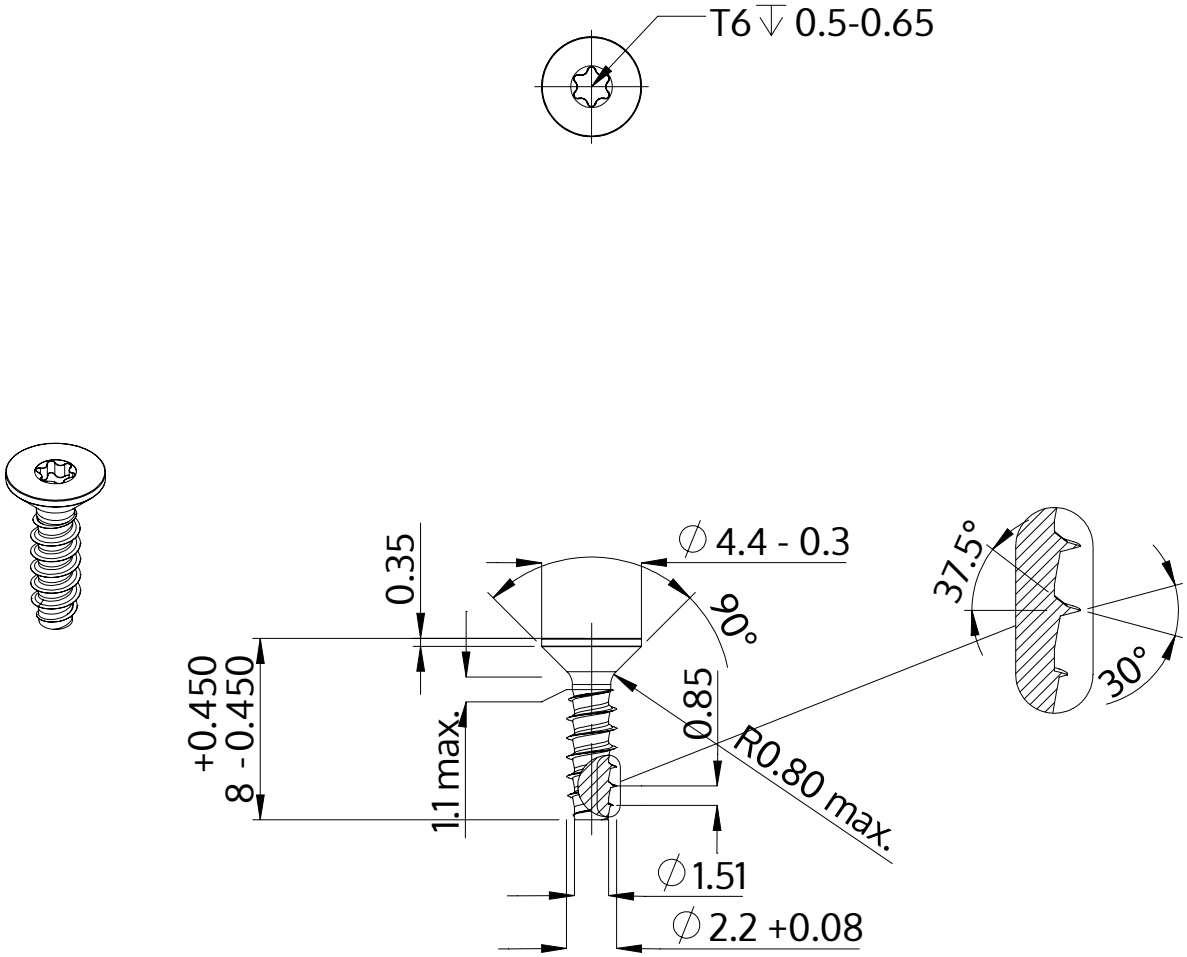

Beskrivning	STP41 2.2x8.0 - T6
Material	stål, härdat
Yta	ZnNi svart-passiviserad/Cr-VI-fri, härdad, förseglad
Vikt	0.194 kg / 1000 styck

SCREWERK	**STP410220080B**	
Metrisk skiss A4	Skala None:1	2024-04