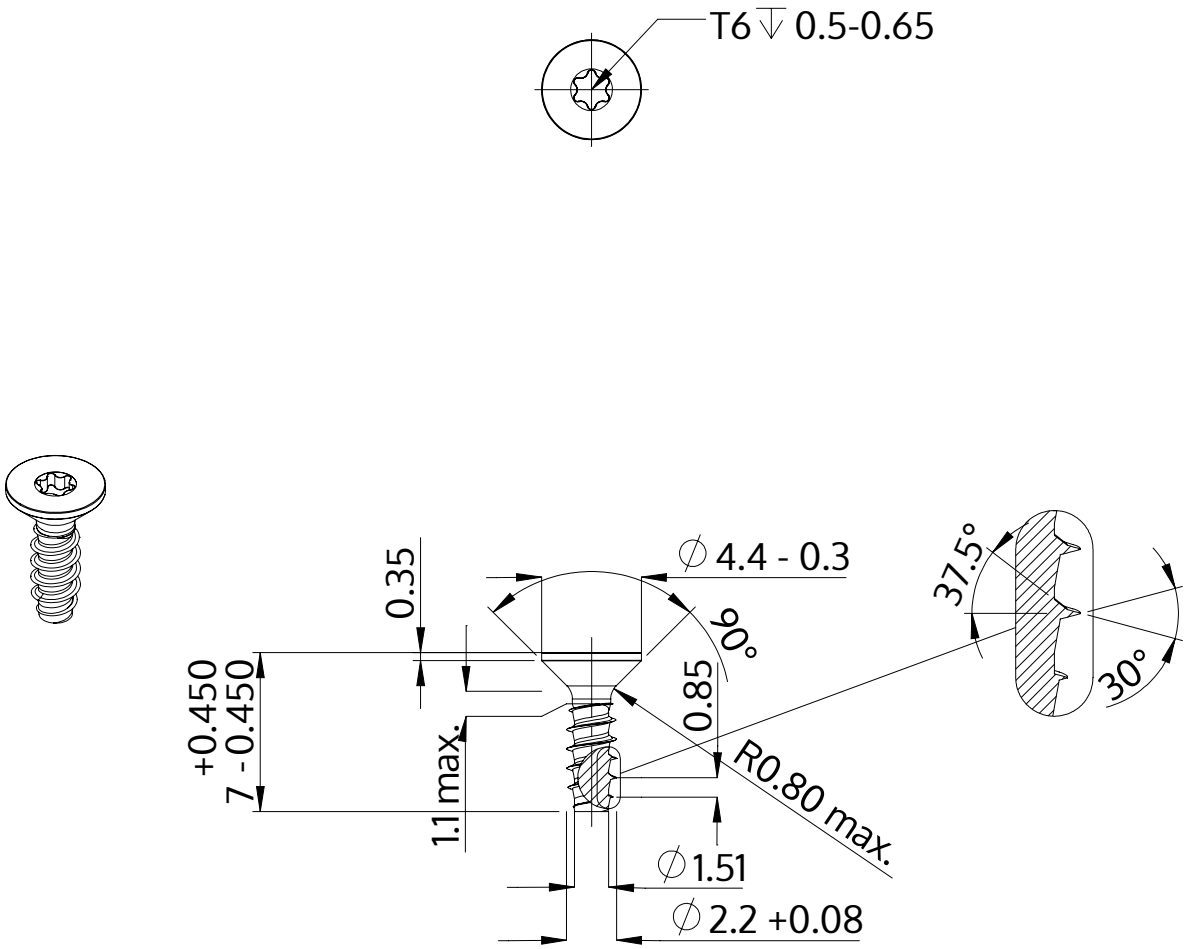

Descrição	STP41 2.2x7.0 - T6
Material	aço, endurecido
Superfície	zincado 5-7 µm, galvanizado, azul / passivado transparente
Peso	0.176 kg / 1000 peças

SCREWERK	**STP410220070S**	
Desenho Métrico A4	Escala 3:1	2024-05