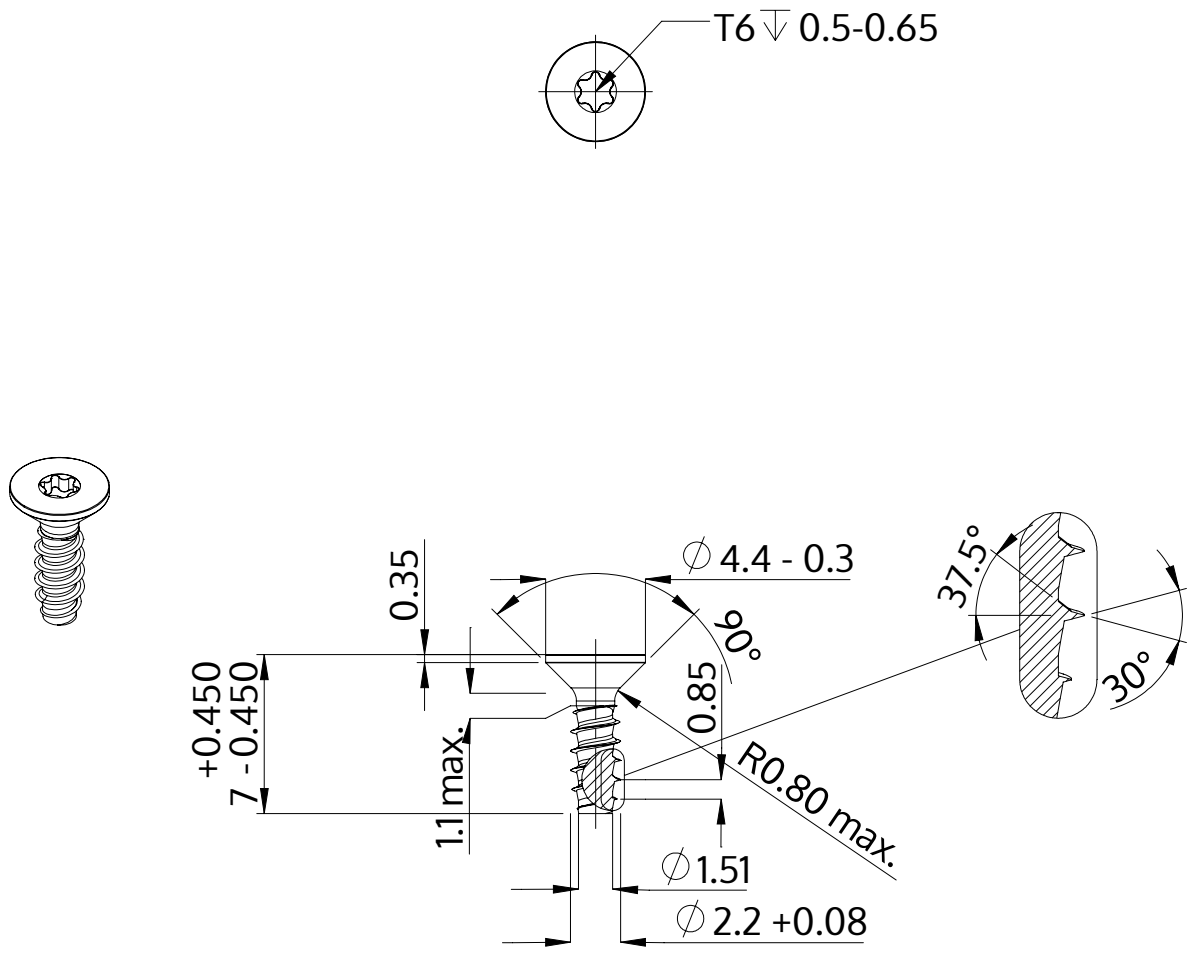

Açıklaması	STP41 2.2x7.0 - T6
Malzeme	Paslanmaz Çelik A2
Kaplama	Parlak, cilalanmış ve pasifleştirilmiştir
Ağırlık	0.176 kg / 1000 Adet

SCREWERK	**STP410220070E**	
Metrik çizim A4	Ölçeklendirme 3:1	2024-10