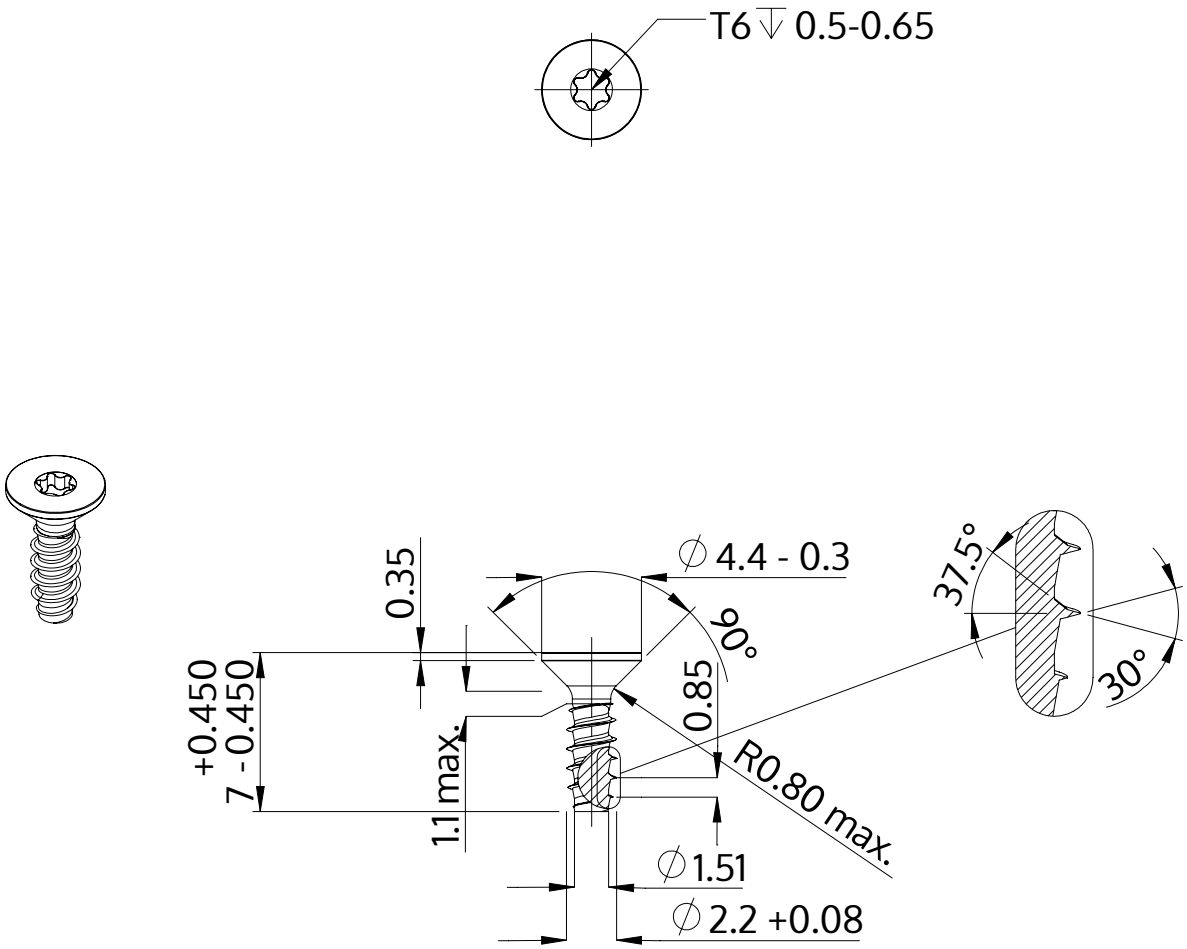

Описание	STP41 2.2x7.0 - T6
Материал	Нержавеющая сталь A2
Поверхность	Светлый отжиг и пассивация
Вес	0.176 kg / 1000 Штука

SCREWERK	**STP410220070E**	
Метрический чертеж A4	Шкала 3:1	2024-10