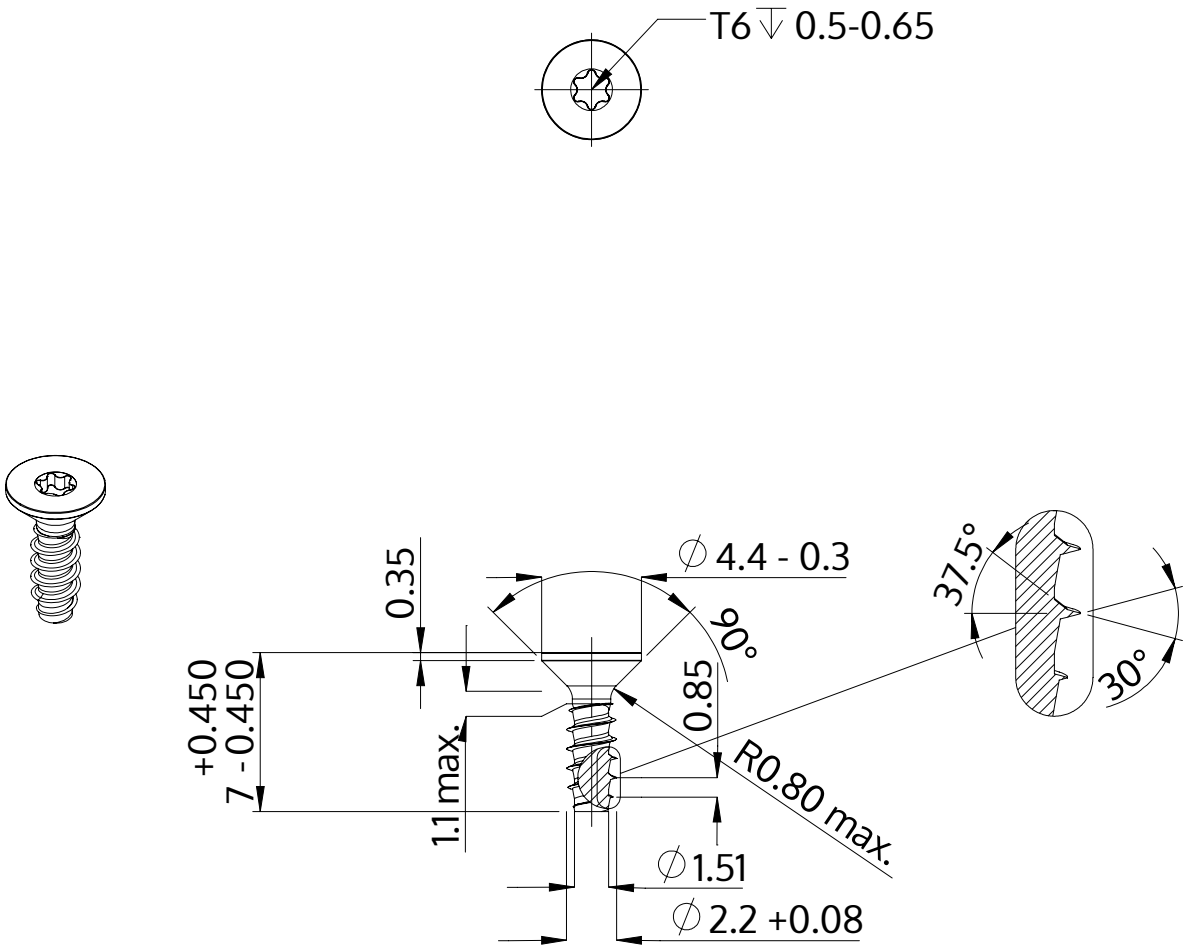

Descrição	STP41 2.2x7.0 - T6
Material	inox A2
Superfície	Decapado e passivado
Peso	0.176 kg / 1000 peças

SCREWERK	**STP410220070E**	
Desenho Métrico A4	Escala None:1	2024-04