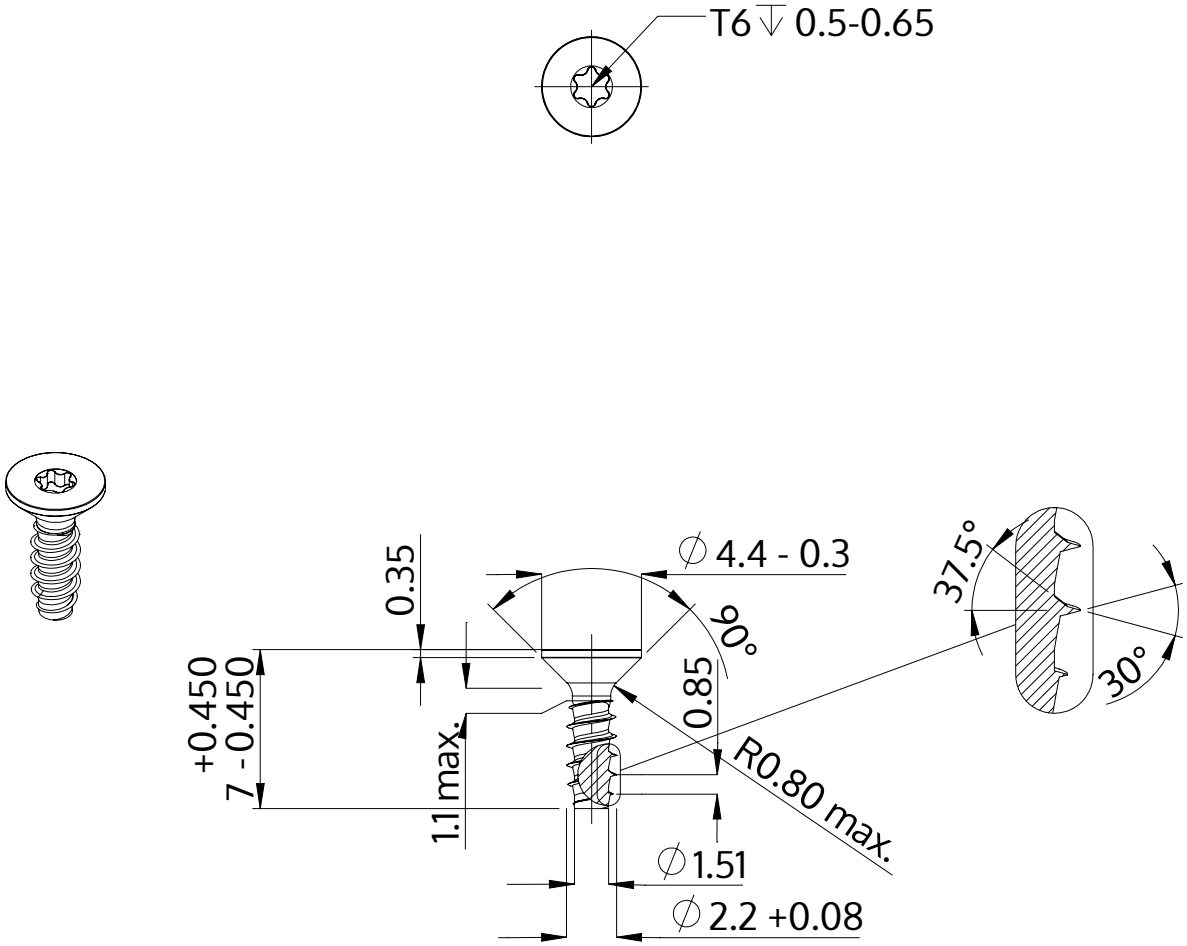

Açıklaması	STP41 2.2x7.0 - T6
Malzeme	Çelik, sertleştirilmiş
Kaplama	ZnNi siyah-pasifleştirilmiştir, temperlenmistir, kaplanmış
Ağırlık	0.176 kg / 1000 Adet

SCREWERK	**STP410220070B**	
Metrik çizim A4	Ölçeklendirme 3:1	2024-10