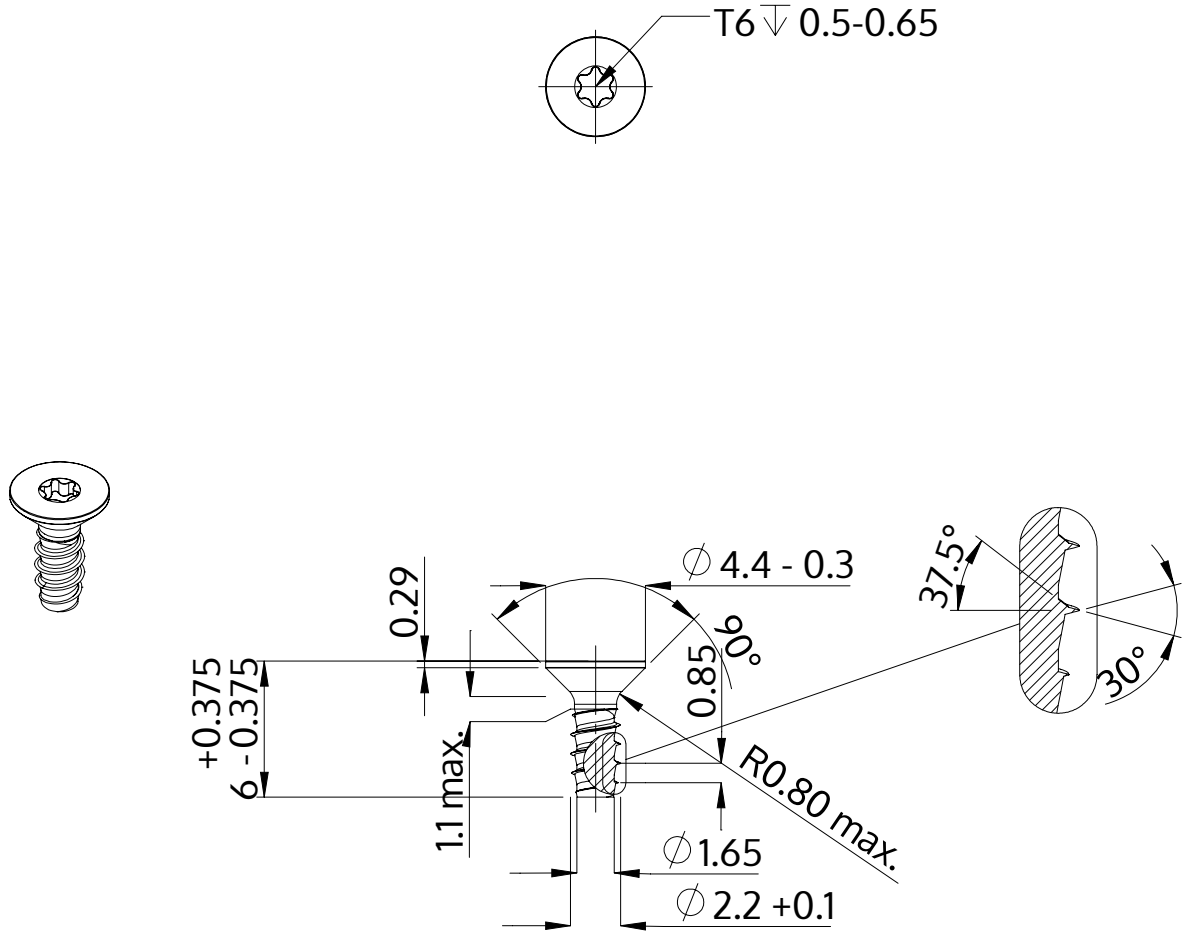

Descriere	STP41 2.2x6.0 - T6
Material	oțel, călit
Exterior	zincat 5-7 µm, recopt, pasivat transparent/albastru
Greutate	0.157 kg / 1000 unități

SCREWERK	**STP410220060S**	
Desen metric A4	Scalarea None:1	2024-04