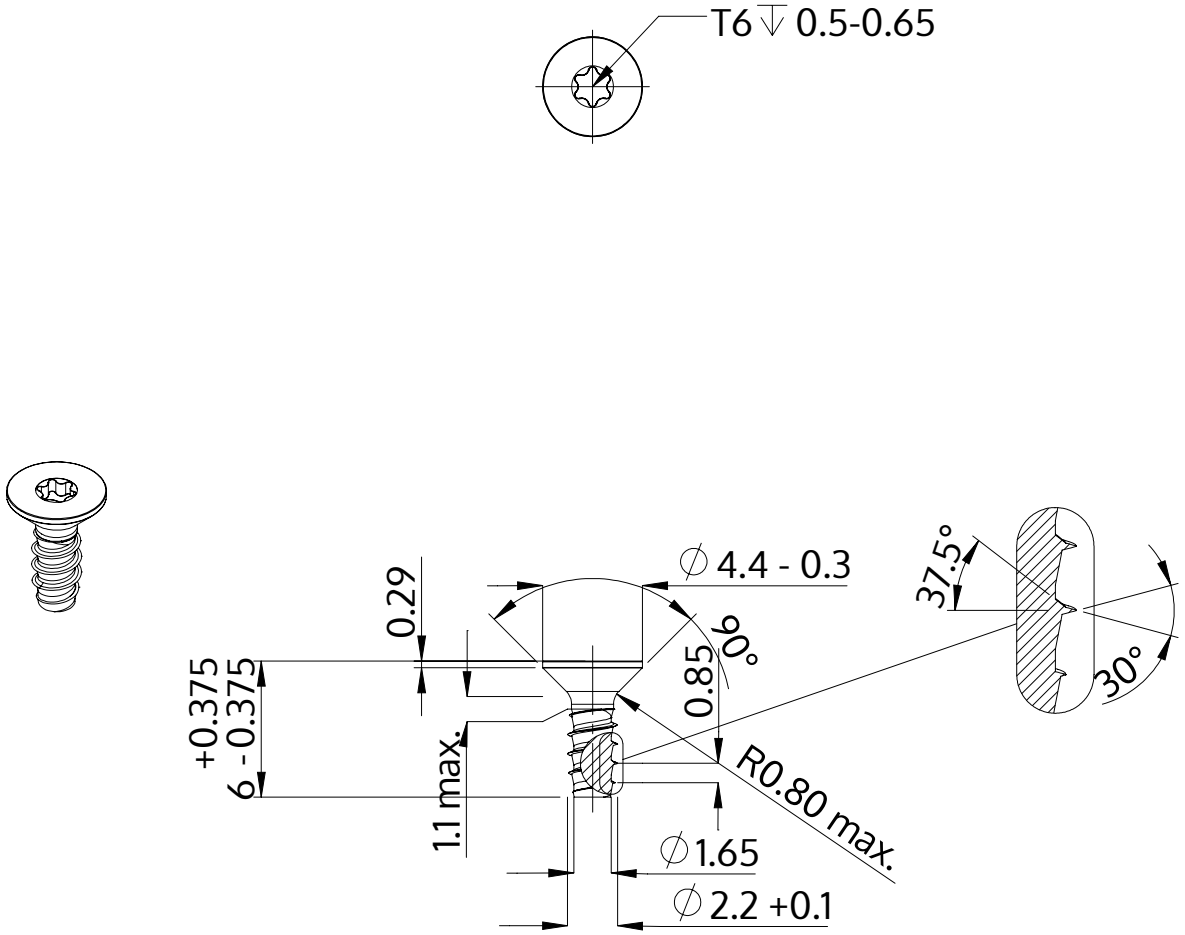

Descrição	STP41 2.2x6.0 - T6
Material	inox A2
Superfície	Decapado e passivado
Peso	0.157 kg / 1000 peças

SCREWERK	**STP410220060E**	
Desenho Métrico A4	Escala None:1	2024-04