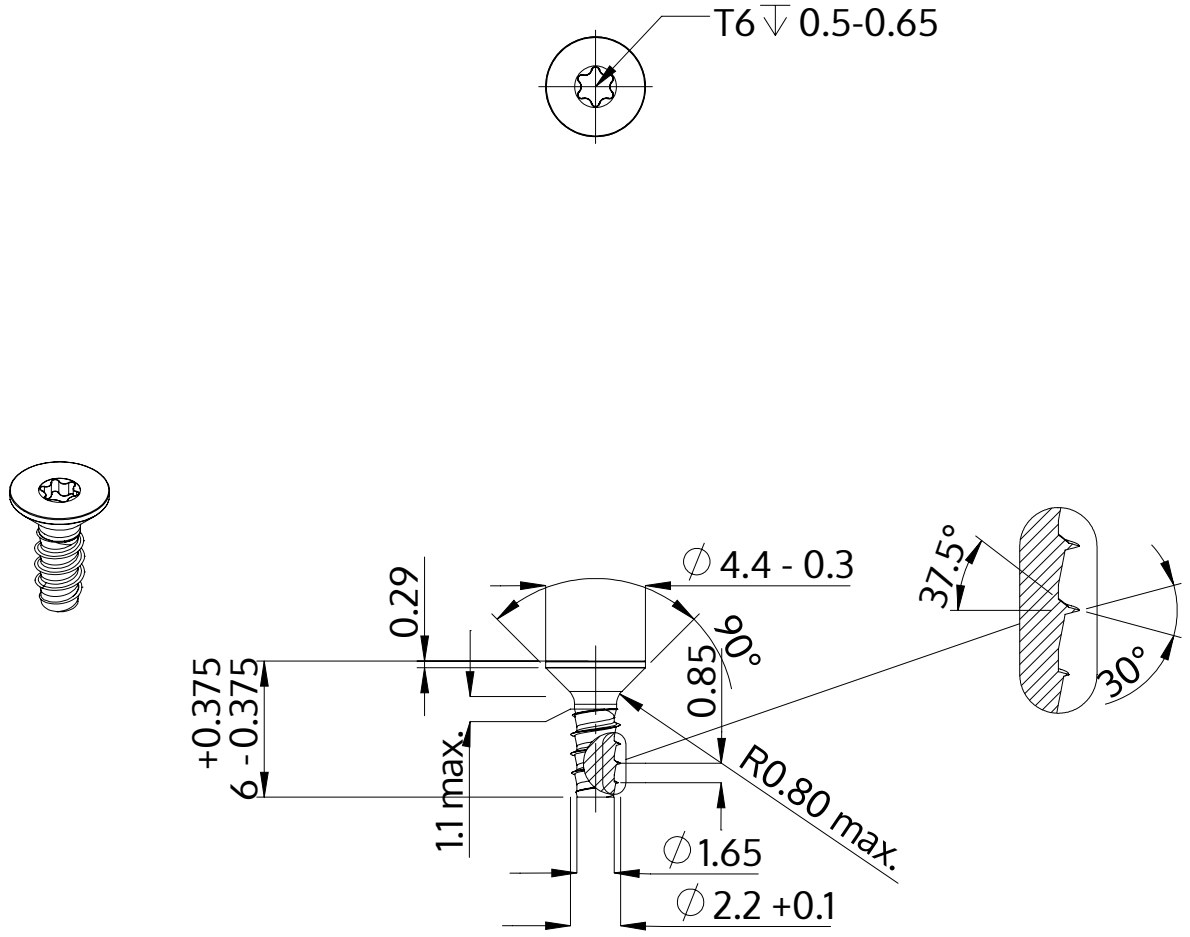

Descrizione	STP41 2.2x6.0 - T6
Materiale	acciaio inossidabile A2
Superficie	bianco-decapato e passivato
Peso	0.157 kg / 1000 pezzi

SCREWERK	**STP410220060E**	
Disegno metrico A4	Scala 3:1	2024-10