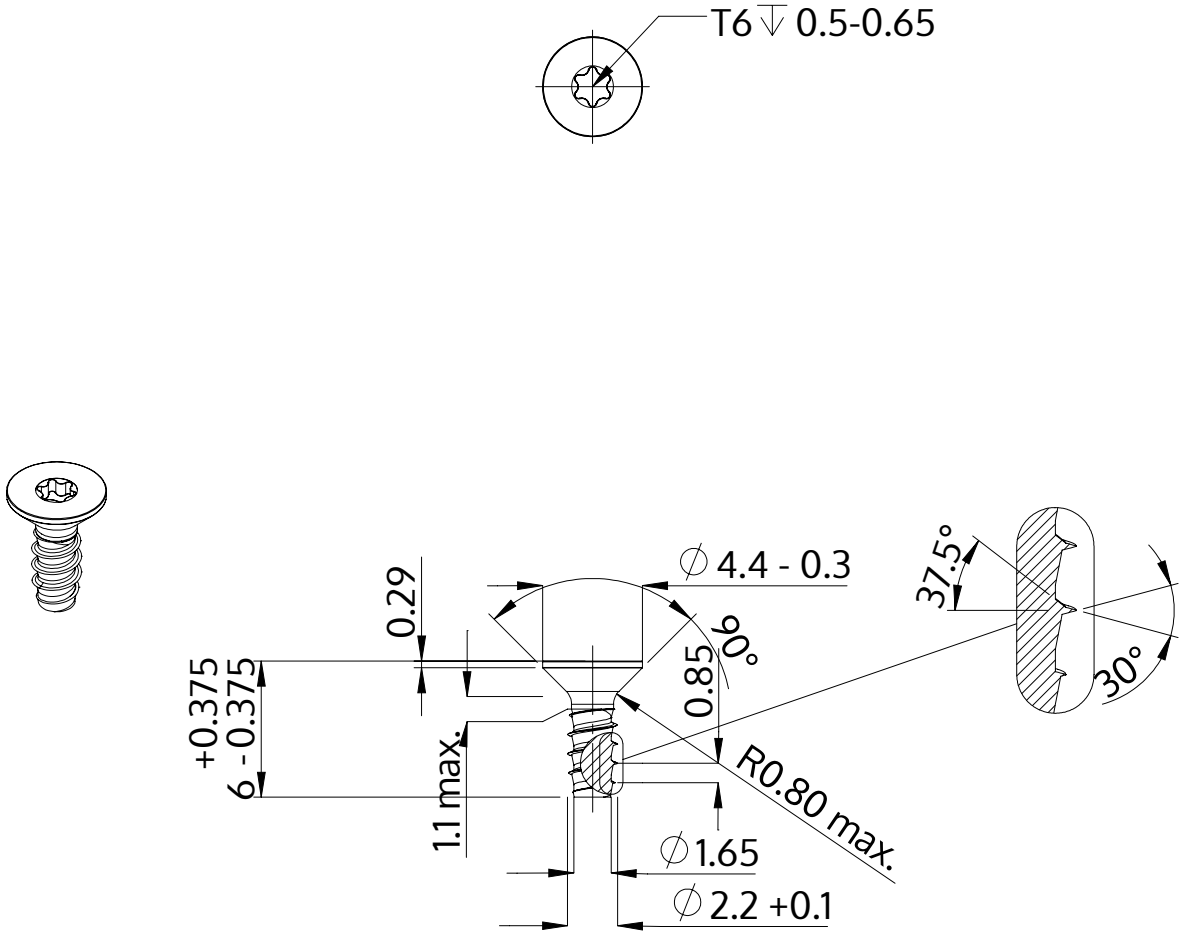

Beskrivelse	STP41 2.2x6.0 - T6
Materiale	Ædelstål A2
Overflade	blank, bejdset og passiveret
Vægt	0.157 kg / 1000 stykke

SCREWERK	**STP410220060E**	
Metrisk tegning A4	Skalering None:1	2024-04