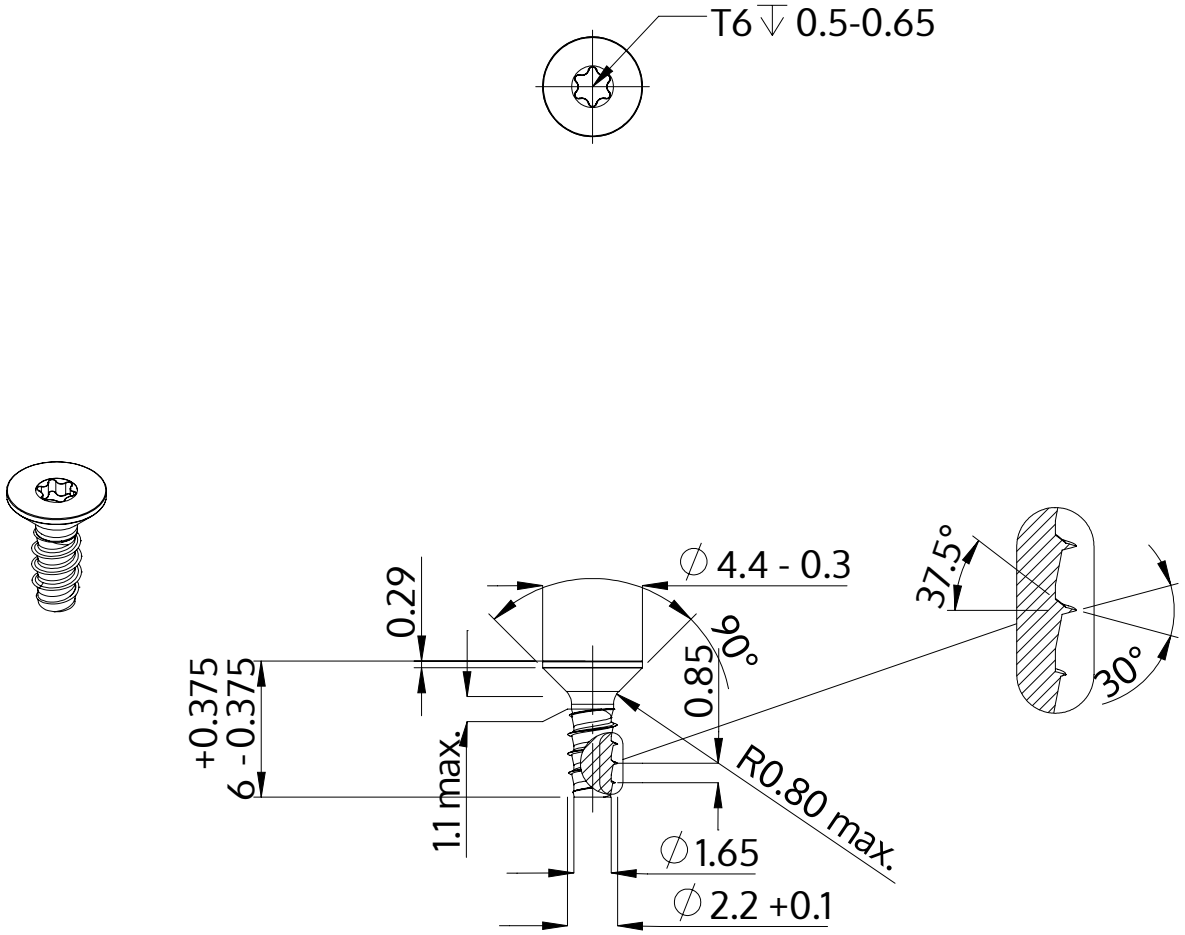

Description	STP41 2.2x6.0 - T6
Matière	Acier,trempé et revenu
Surface	Zinc Nickel passivé noir, trempée, scéllée
Poids	0.157 kg / 1000 Unité

SCREWERK	**STP410220060B**	
Dessin métrique A4	Redimensionner None:1	2024-04