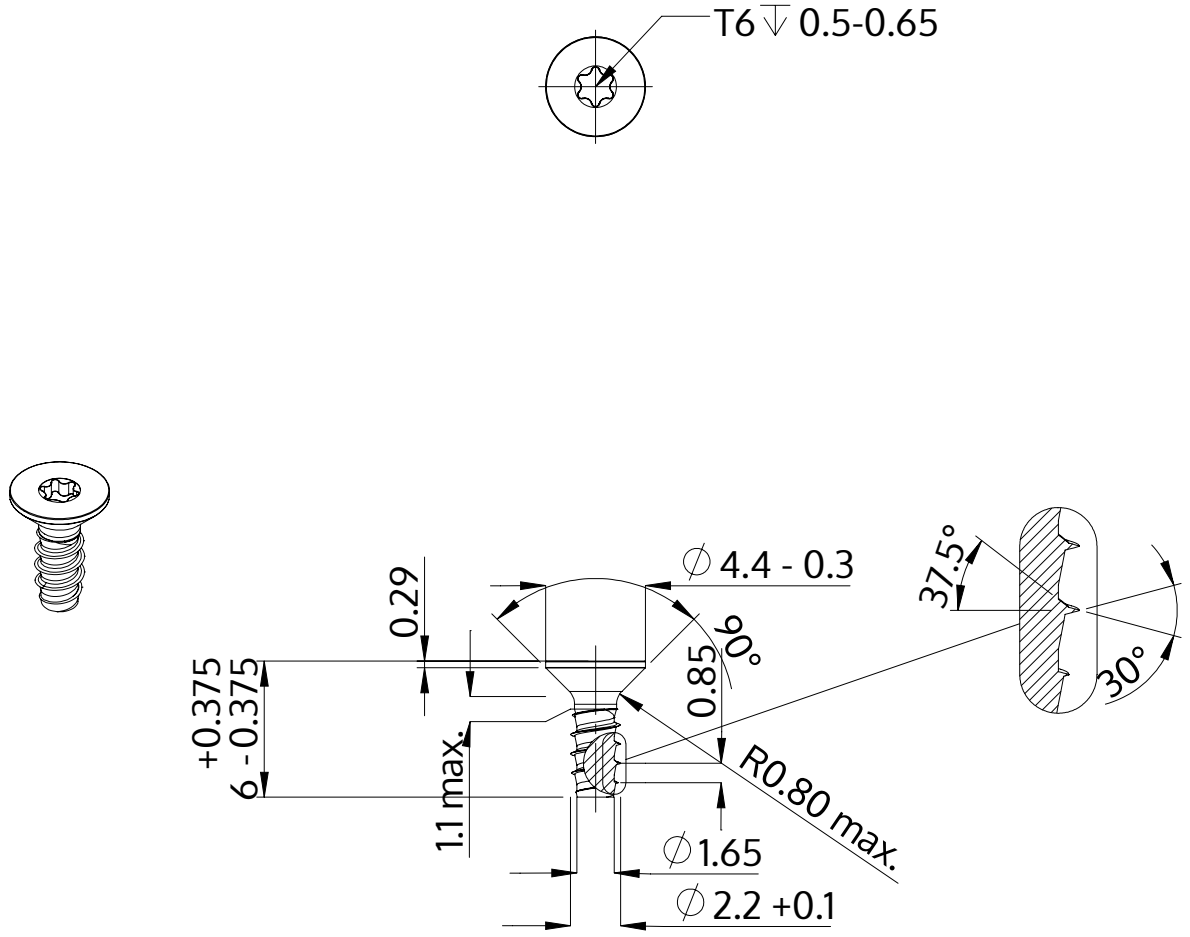

Описание	STP41 2.2x6.0 - T6
Материал	стомана, закалена
Повърхност	цинково и никелово покритие, Черен, пасивиран, темпериран, херметизация
Тегло	0.157 kg / 1000 Бройка

SCREWERK	**STP410220060B**	
Метричен дизайн A4	Мащаб None:1	2024-04