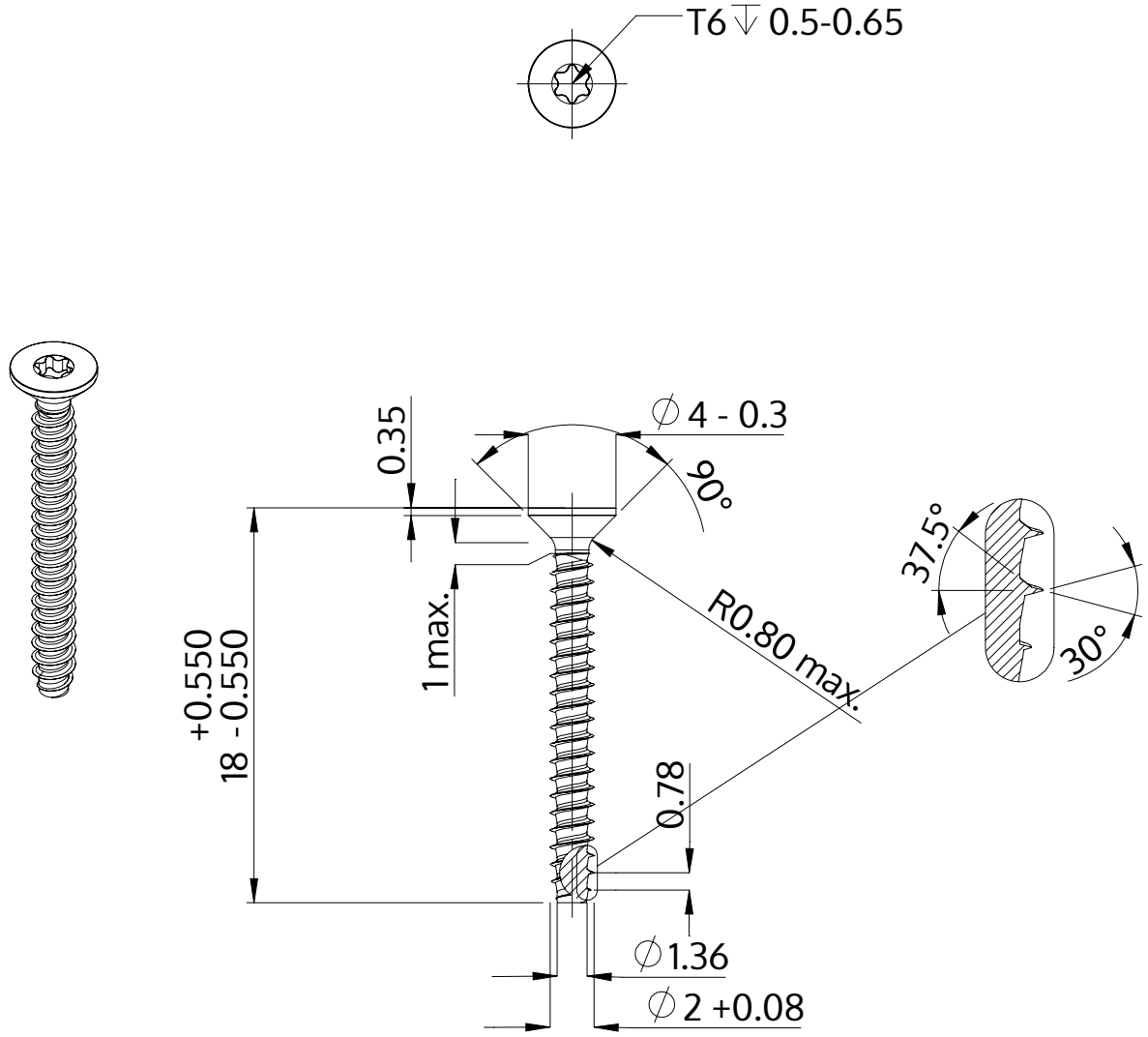

Beskrivelse	STP41 2.0x18.0 - T6
Materiale	Ædelstål A2
Overflade	blank, bejdset og passiveret
Vægt	0.322 kg / 1000 stykke

SCREWERK	**STP410200180E**	
Metrisk tegning A4	Skalering 3:1	2024-10