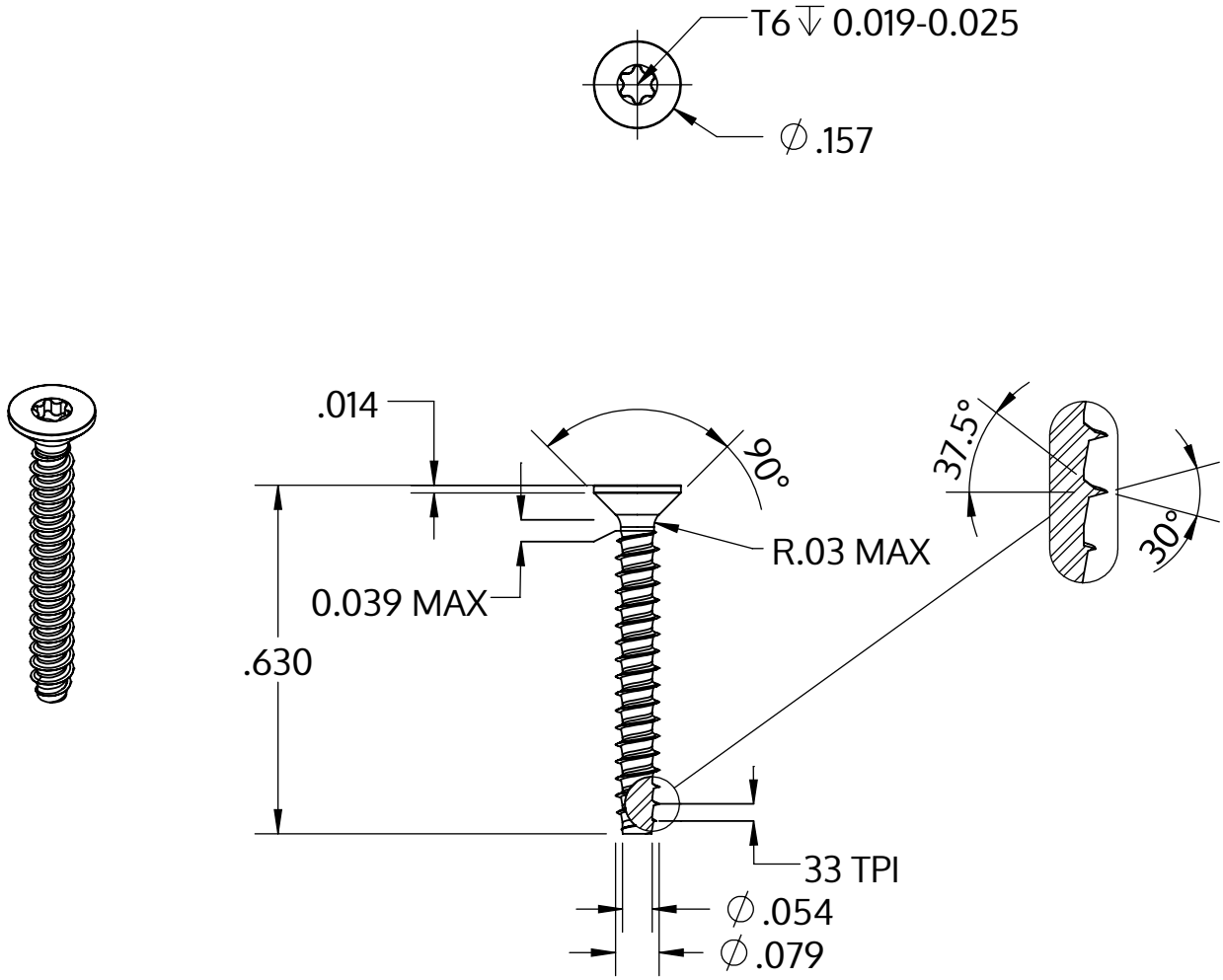

Metric size	M2 x 0.78 mm
US size (converted)	#1.5-33
	Tolerances [inch]
Length	+/- 0.021
Head diameter	+0 / -0.011
Head height	
Thread diameter	+0.003 / -0

Beskrivning	STP41 2.0x16.0 - T6
Material	rostfritt stål A2
Yta	blank och passiviserad
Vikt	0.290 kg / 1000 styck

SCREWERK	**STP410200160E**	
_Zoll Zeichnung Größe A	Skala 3:1	2024-10