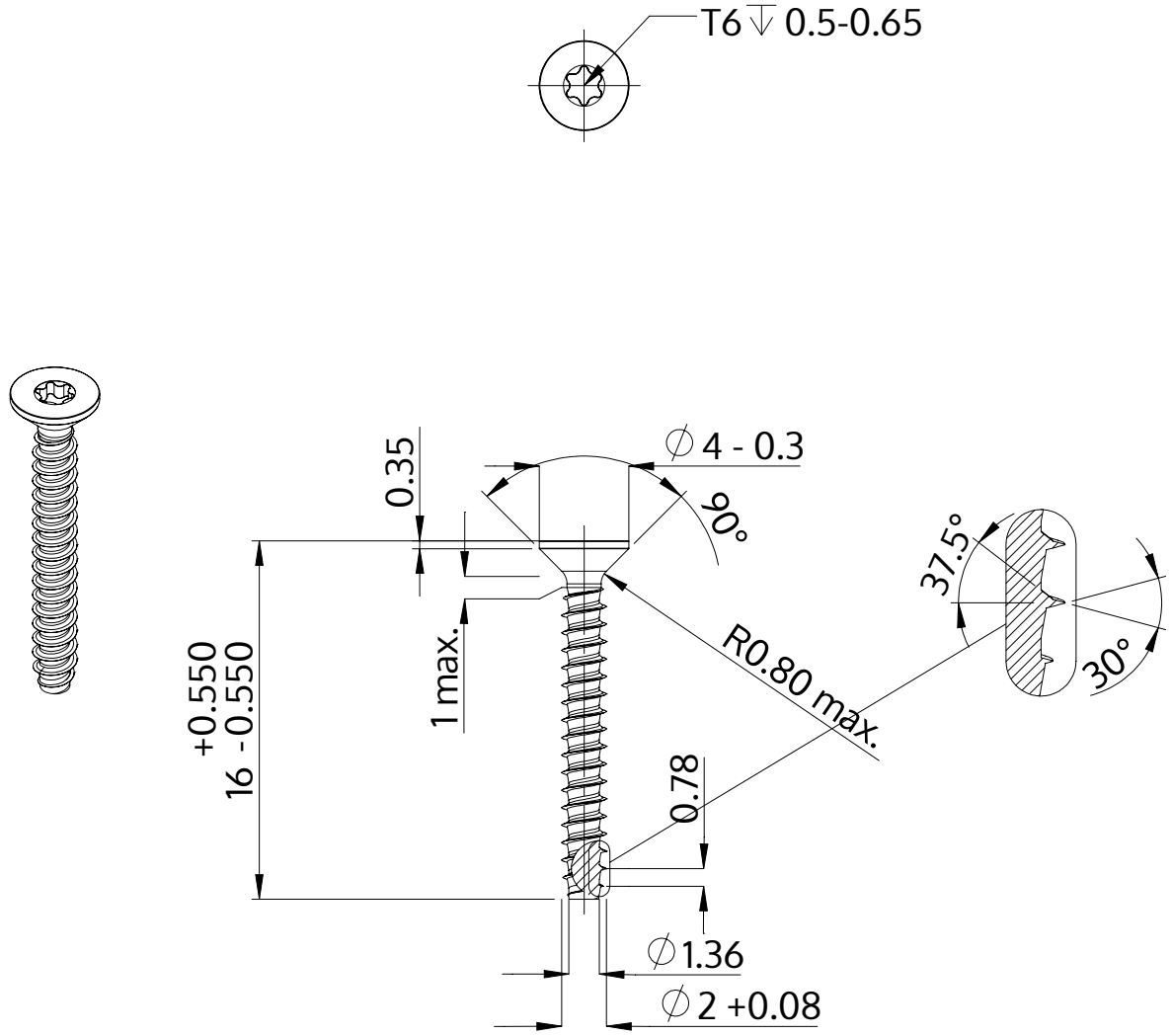

Описание	STP41 2.0x16.0 - T6
Материал	сталь, упрочненная
Поверхность	ZnNi, черная пассивировка+отжиг+масло
Вес	0.290 kg / 1000 Штука

SCREWERK	**STP410200160B**	
Метрический чертеж A4	Шкала None:1	2024-04