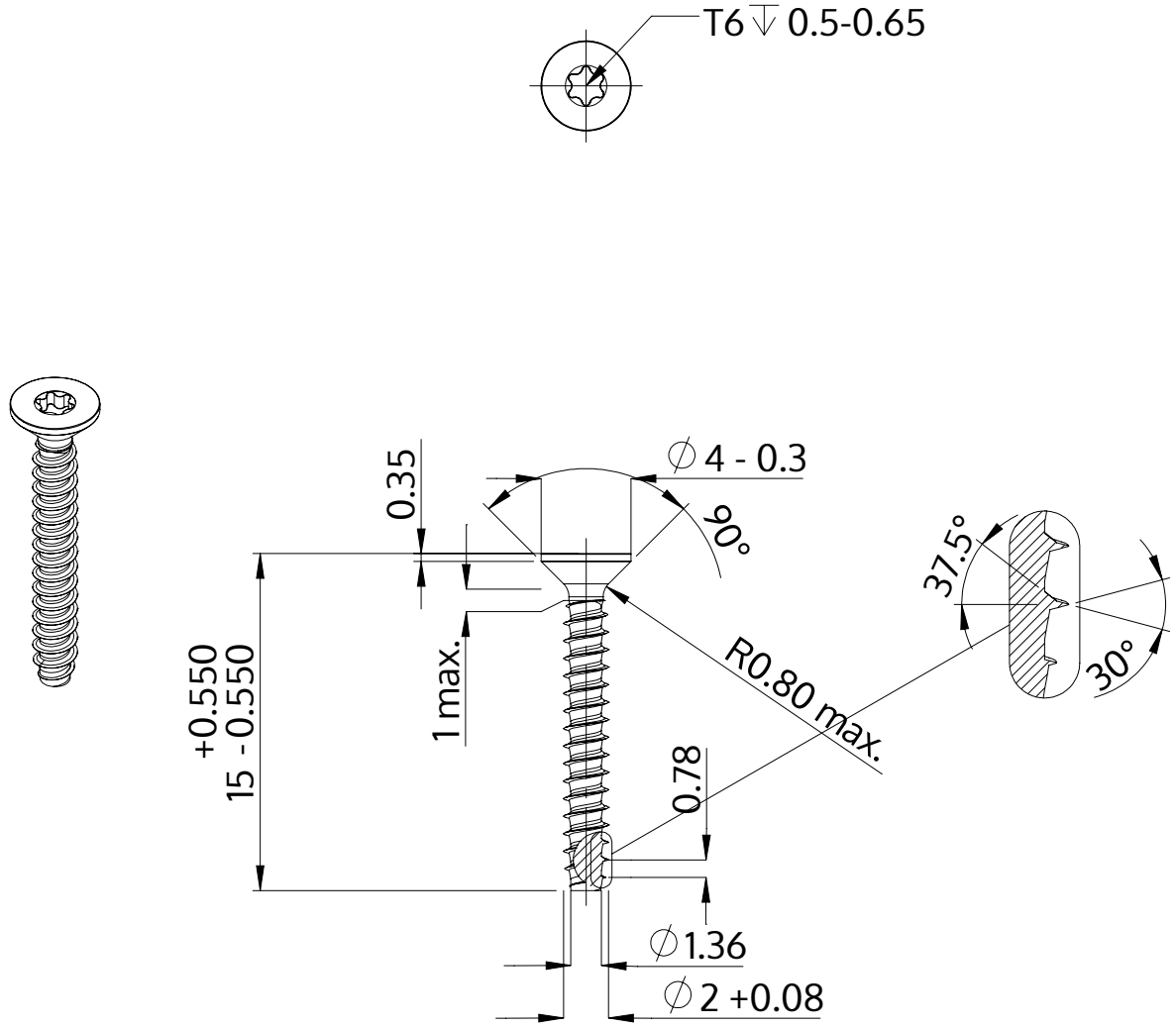

Описание	STP41 2.0x15.0 - T6
Материал	неръждаема стомана A2
Повърхност	гланциран, полиран, пасиваран
Тегло	0.275 kg / 1000 Бройка

SCREWERK	**STP410200150E**	
Метричен дизайн A4	Мащаб 3:1	2024-10