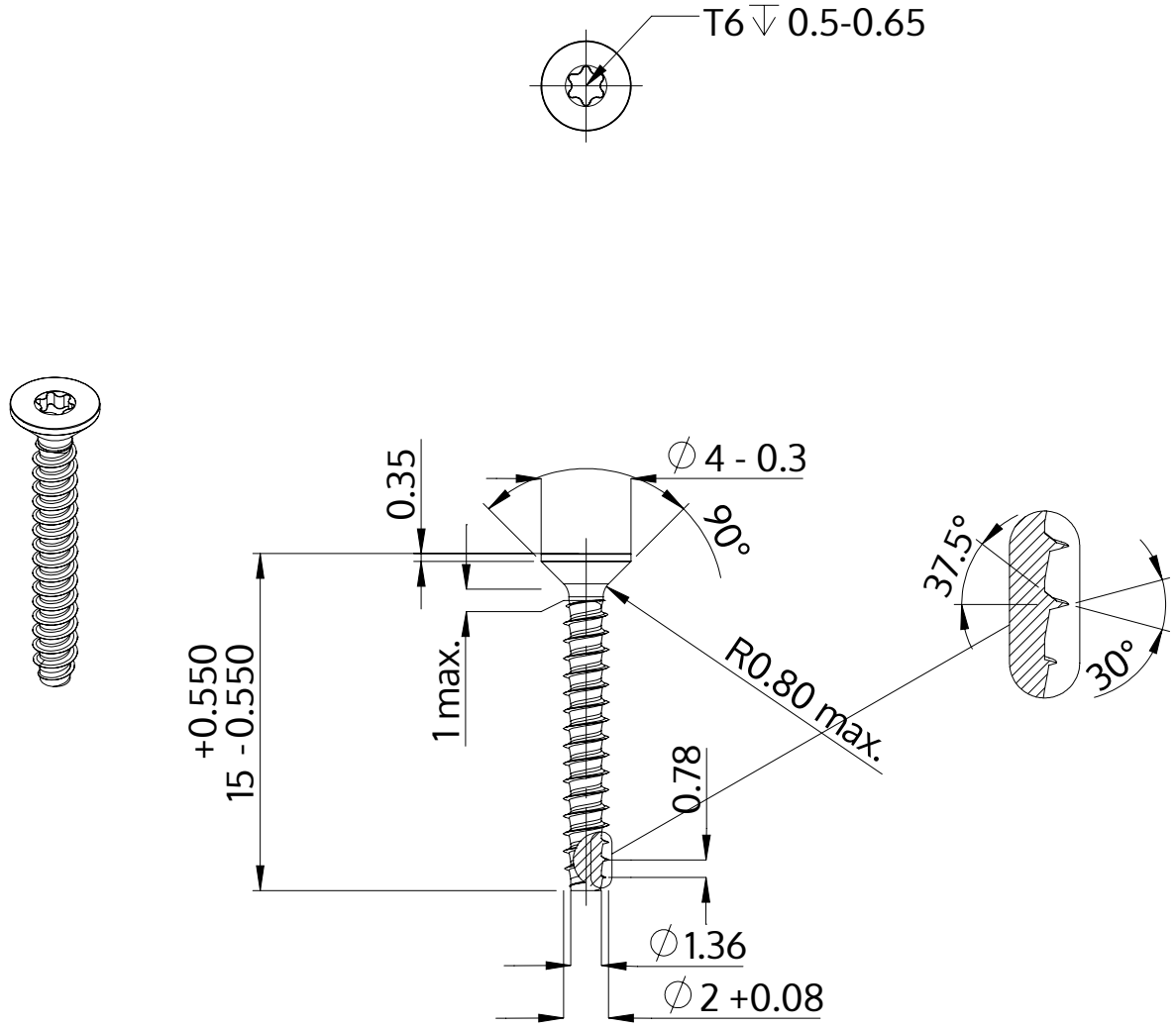

Popis	STP41 2.0x15.0 - T6
Materiál	Temperovaná ocel
Povrch	ZiNi černá-pasivovaná+temperovaná+utěsněná
Hmotnost	0.275 kg / 1000 Kus

SCREWERK	**STP410200150B**	
Metric výkres A4	Měřítko 3:1	2024-10