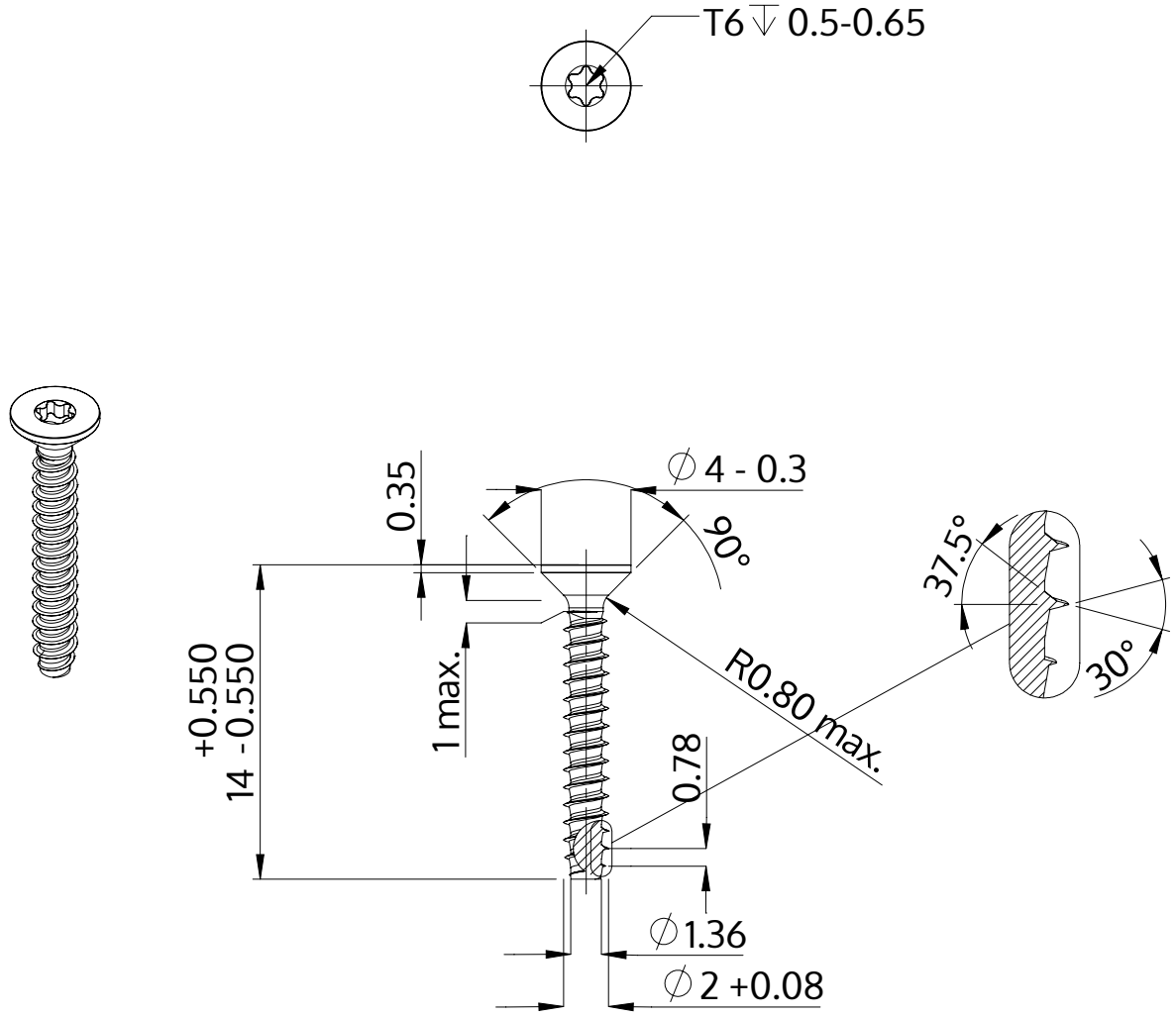

Descriere	STP41 2.0x14.0 - T6
Material	oţel inoxidabil A2
Exterior	neacoperit, murat și pasivat
Greutate	0.259 kg / 1000 unități

SCREWERK	**STP410200140E**	
Desen metric A4	Scalarea 3:1	2024-10