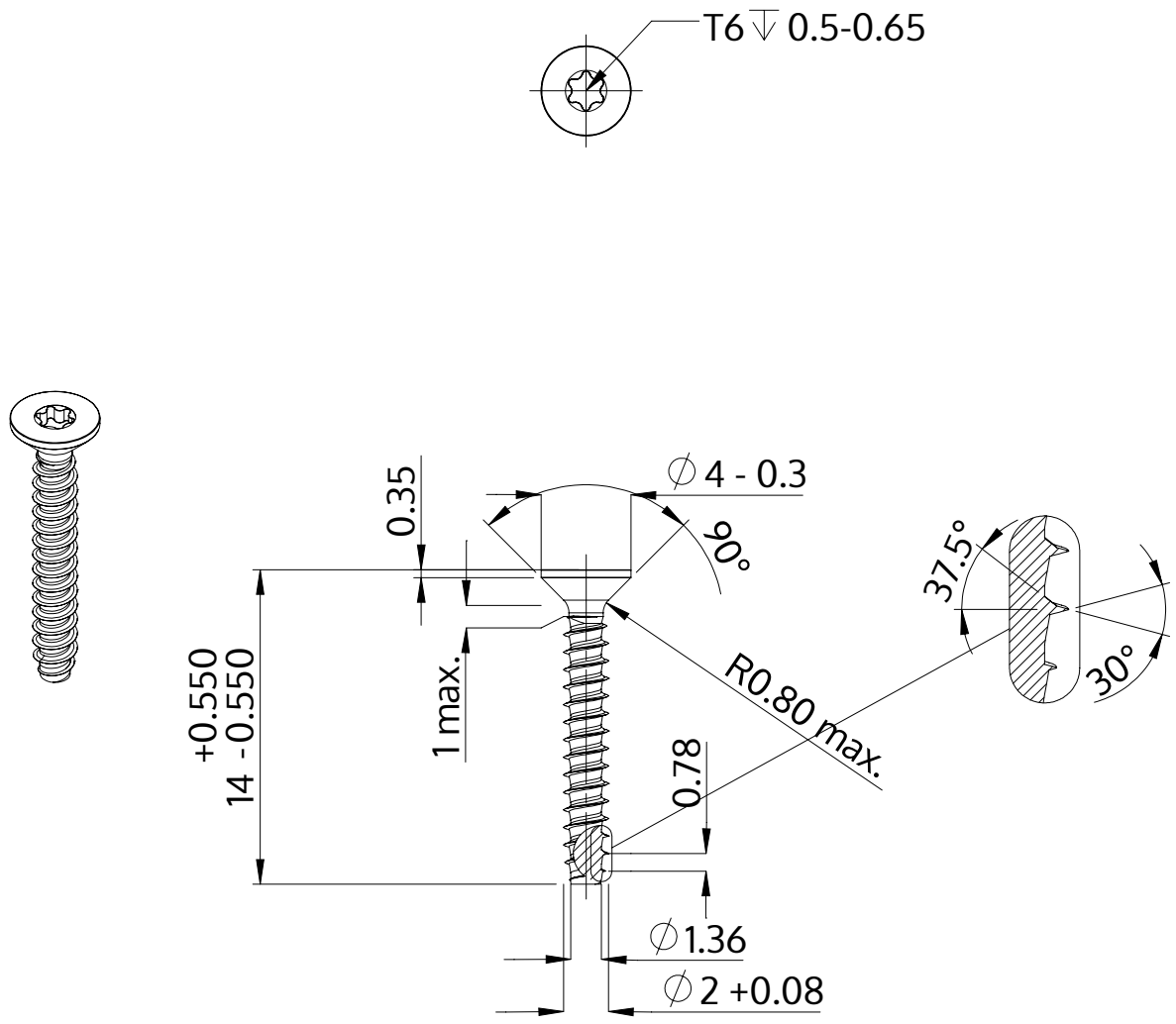

Beschrijving	STP41 2.0x14.0 - T6
Materiaal	roestvrij staal A2
Oppervlak	blank, geetst en gepassieveerd
Gewicht	0.259 kg / 1000 stuk

SCREWERK	**STP410200140E**	
Metrische tekening A4	Schaal 3:1	2024-10