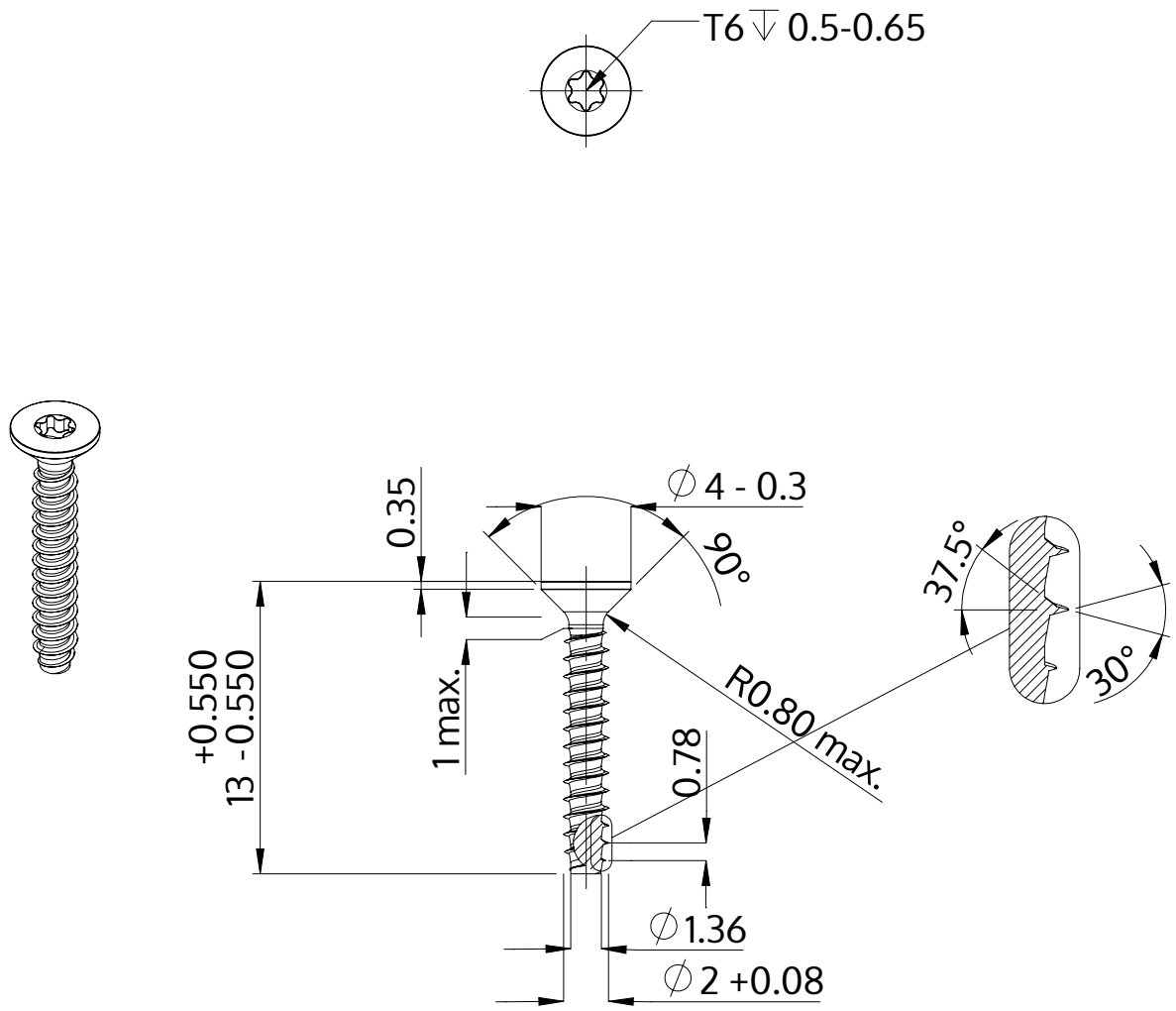

Opis	STP41 2.0x13.0 - T6
Materiał	Stal, hartowana
Powierzchnia	Ocynkowana 5-7 µm, temperowana, pasywowana na niebiesko
Waga	0.244 kg / 1000 sztuk

SCREWERK	**STP410200130S**	
Rysunek metryczny A4	Skala 3:1	2024-10