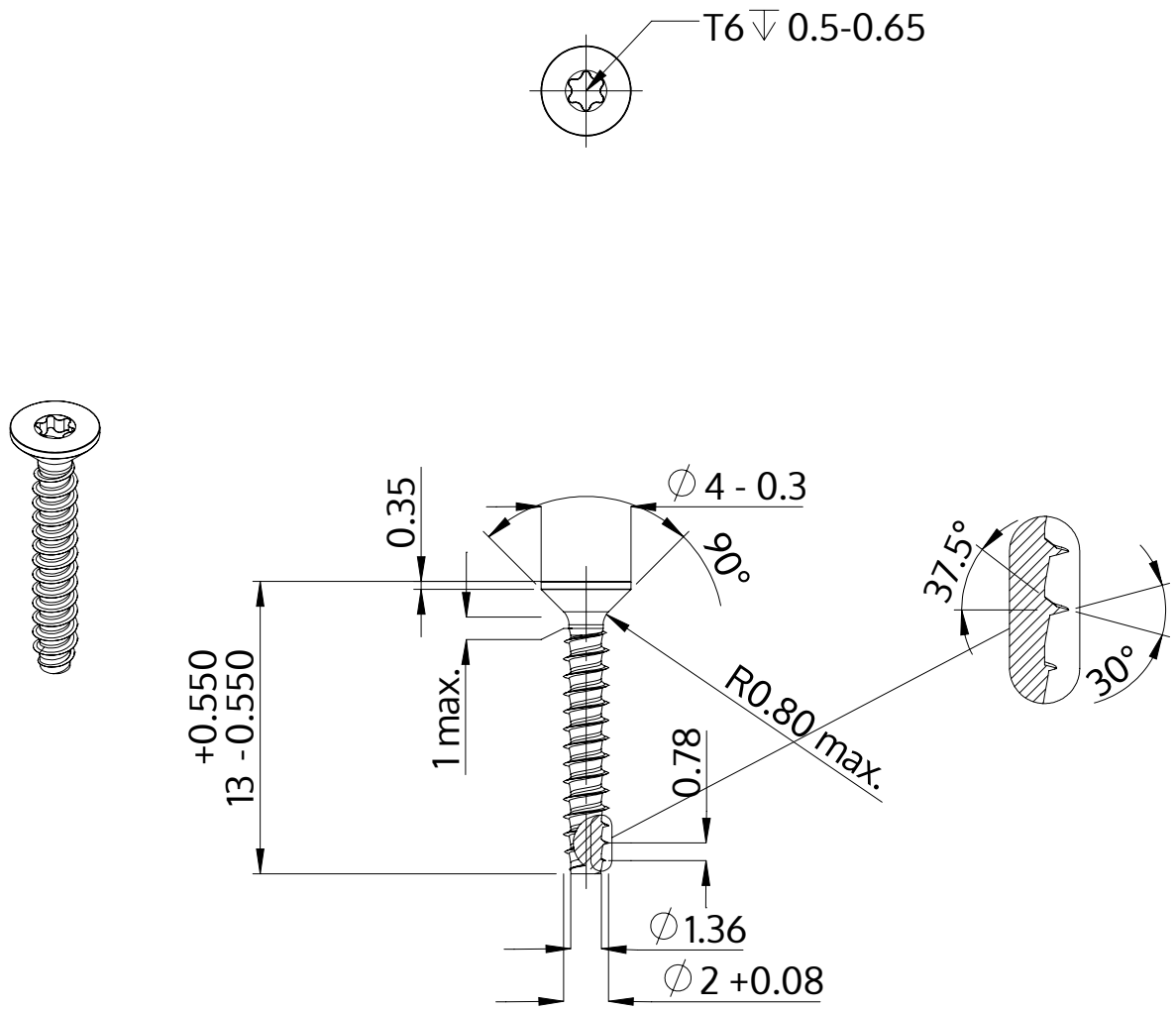

Descrizione	STP41 2.0x13.0 - T6
Materiale	acciaio, temprato
Superficie	Placcato Zinco-Nichel, passivato nero, ricotto, sigillato
Peso	0.244 kg / 1000 pezzi

SCREWERK	**STP410200130B**	
Disegno metrico A4	Scala None:1	2024-04