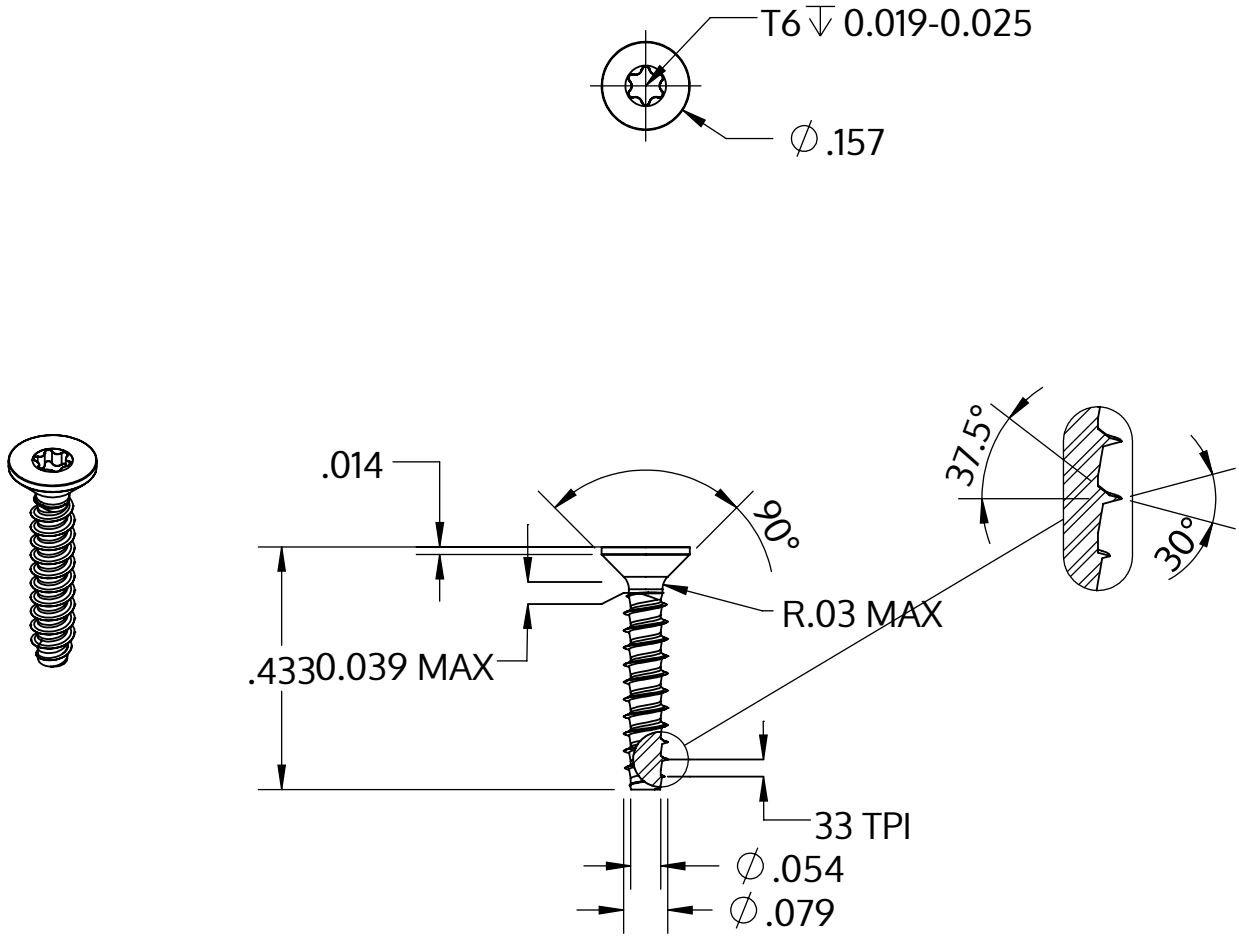


| | |
|---|---|
| Metric size | M2 x 0.78 mm |
| US size (converted) | #1.5-33 |
| | Tolerances [inch] |
| Length | +/- 0.021 |
| Head diameter | +0 / -0.011 |
| Head height | |
| Thread diameter | +0.003 / -0 |

| | |
|---|---|
| Beskrivning | STP41 2.0x11.0 - T6 |
| Material | stål, härdat |
| Yta | ZnNi svart-passiviserad/Cr-VI-fri, härdad, förseglad |
| Vikt | 0.212 kg / 1000 styck |

| | | |
|---|---|---|
| SCREWERK | **STP410200110B** | |
| _Zoll Zeichnung Größe A | Skala 3:1 | 2024-10 |