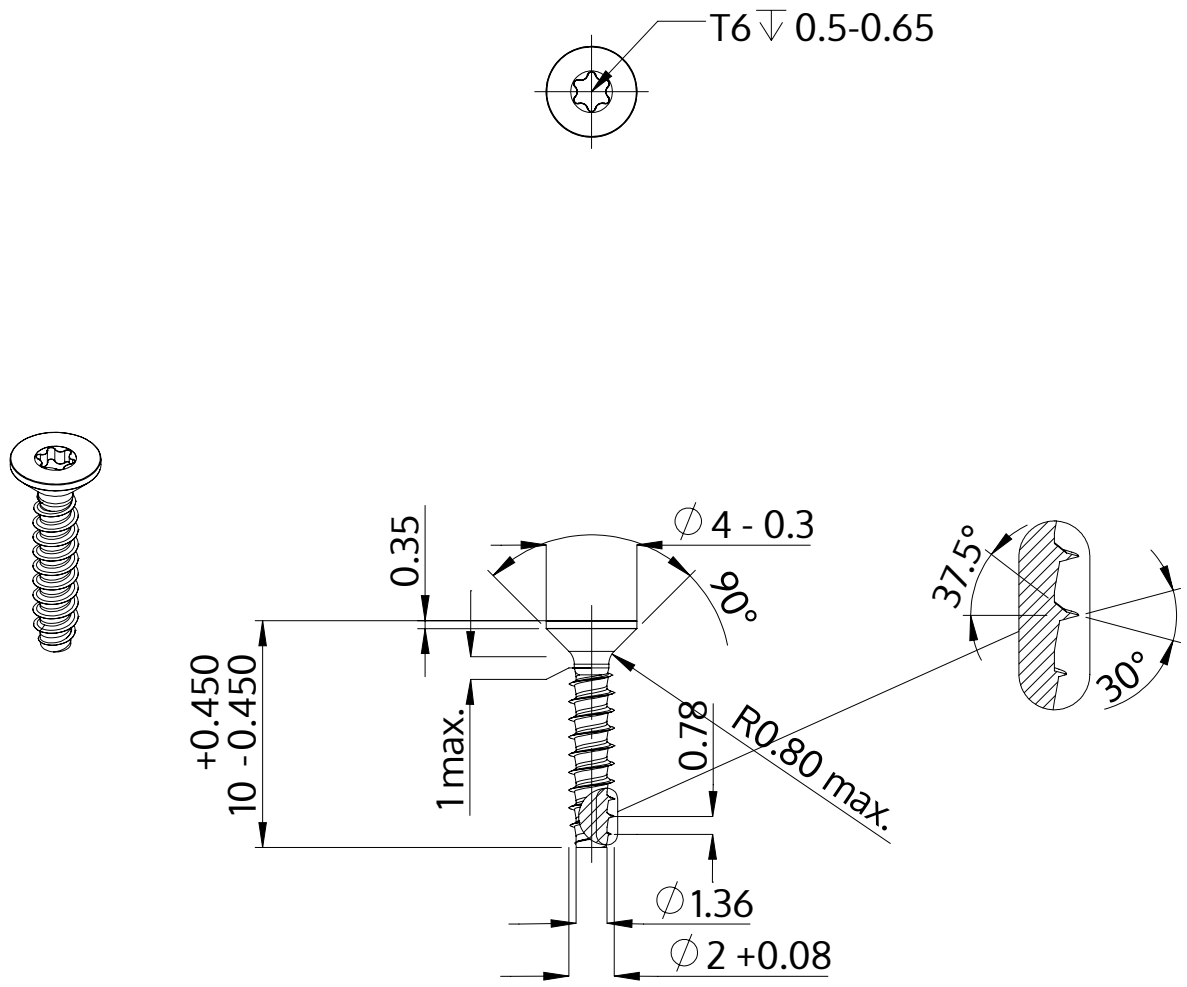

Beschrijving	STP41 2.0x10.0 - T6
Materiaal	roestvrij staal A4
Oppervlak	blank, geetst en gepassieveerd
Gewicht	0.197 kg / 1000 stuk

SCREWERK	**STP410200100C**	
Metrische tekening A4	Schaal 3:1	2024-10