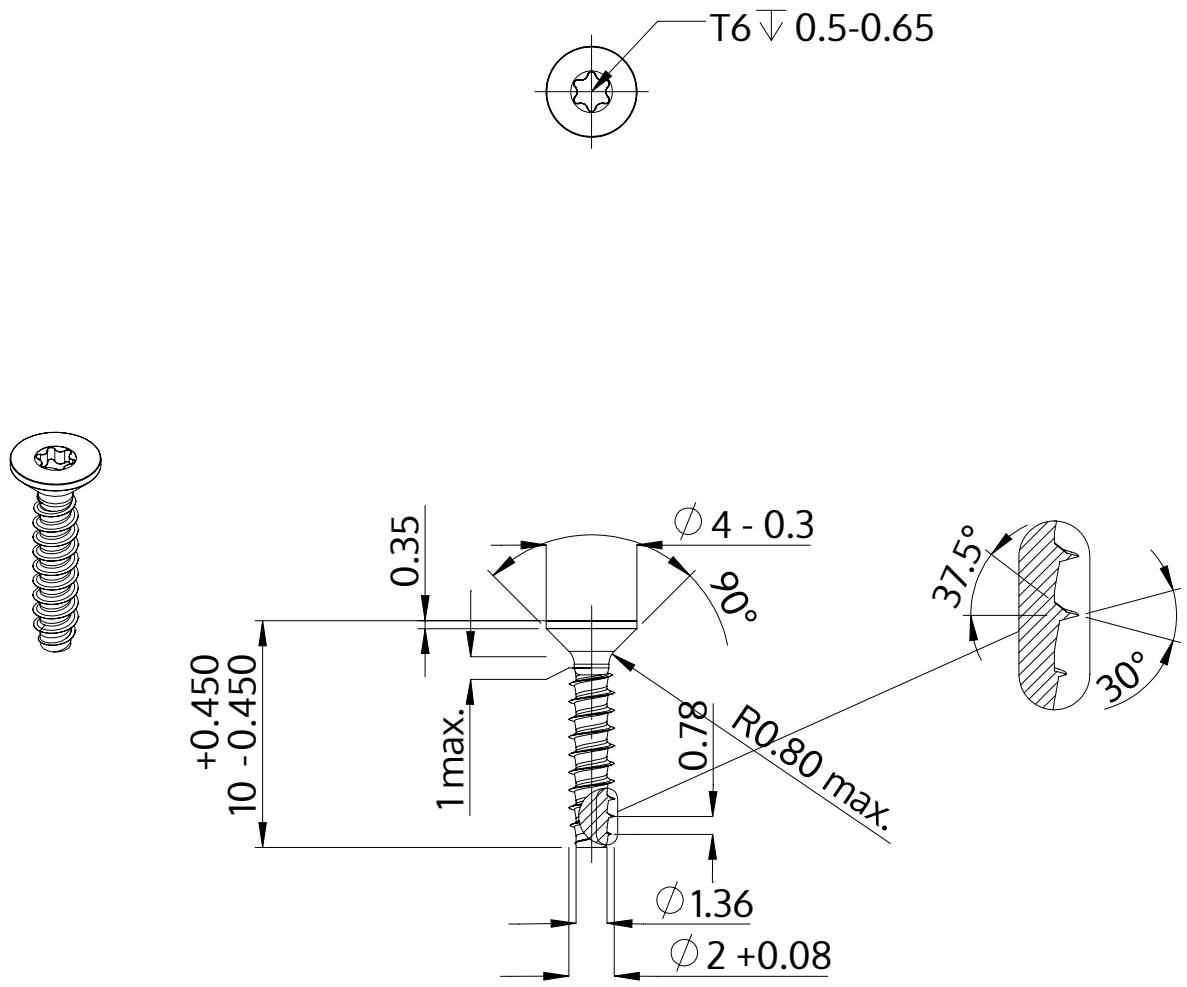

Описание	STP41 2.0x10.0 - T6
Материал	неръждаема стомана A4
Повърхност	гланциран, полиран, пасиваран
Тегло	0.197 kg / 1000 Бройка

SCREWERK	**STP410200100C**	
Метричен дизайн A4	Мащаб None:1	2024-04