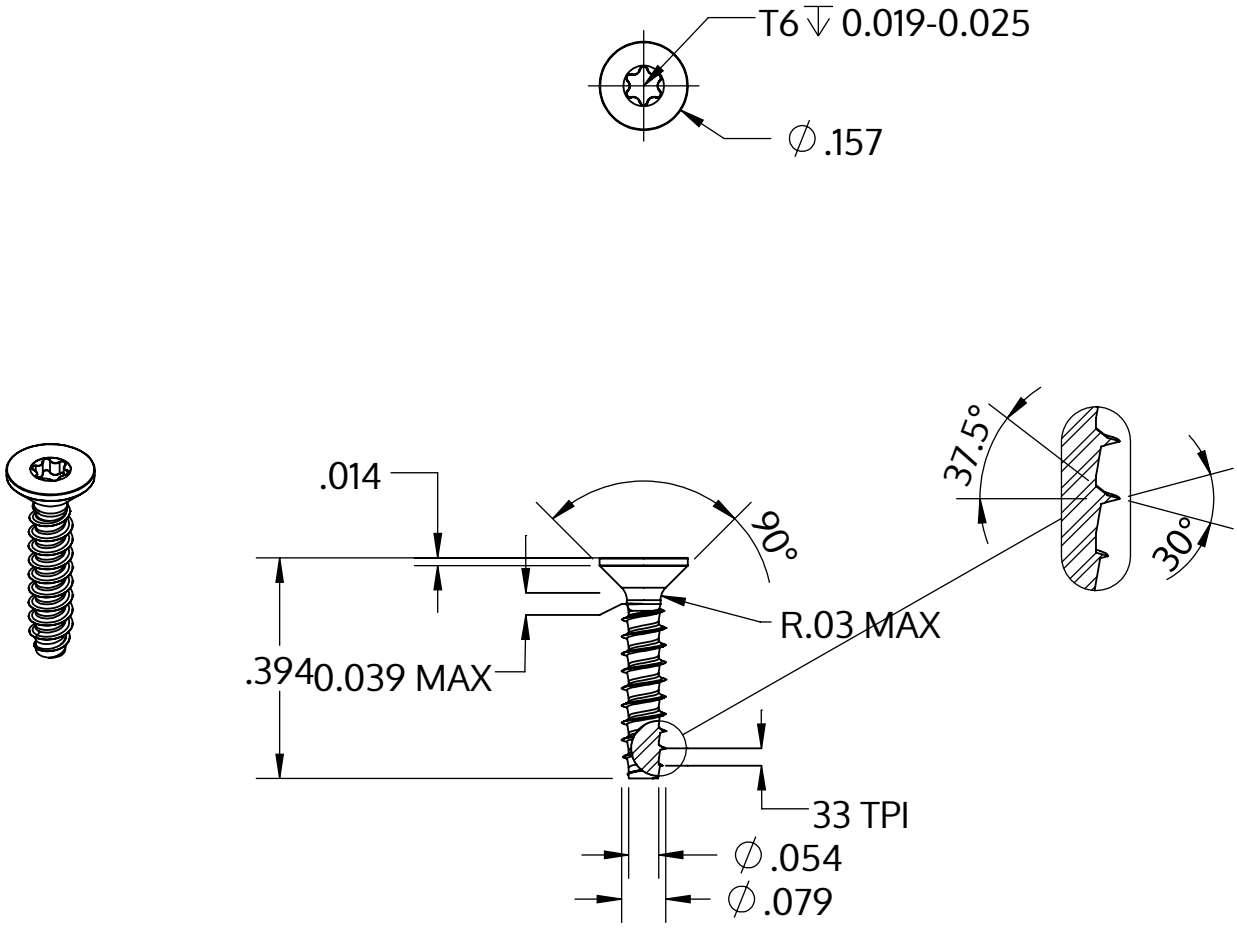

Metric size	M2 x 0.78 mm
US size (converted)	#1.5-33
	Tolerances [inch]
Length	+/- 0.017
Head diameter	+0 / -0.011
Head height	
Thread diameter	+0.003 / -0

Описание	STP41 2.0x10.0 - T6
Материал	сталь, упрочненная
Поверхность	ZnNi, черная пассивировка+отжиг+масло
Вес	0.197 kg / 1000 Штука

SCREWERK

STP410200100B

_Zoll Zeichnung Größe A	Шкала 3:1	2024-10