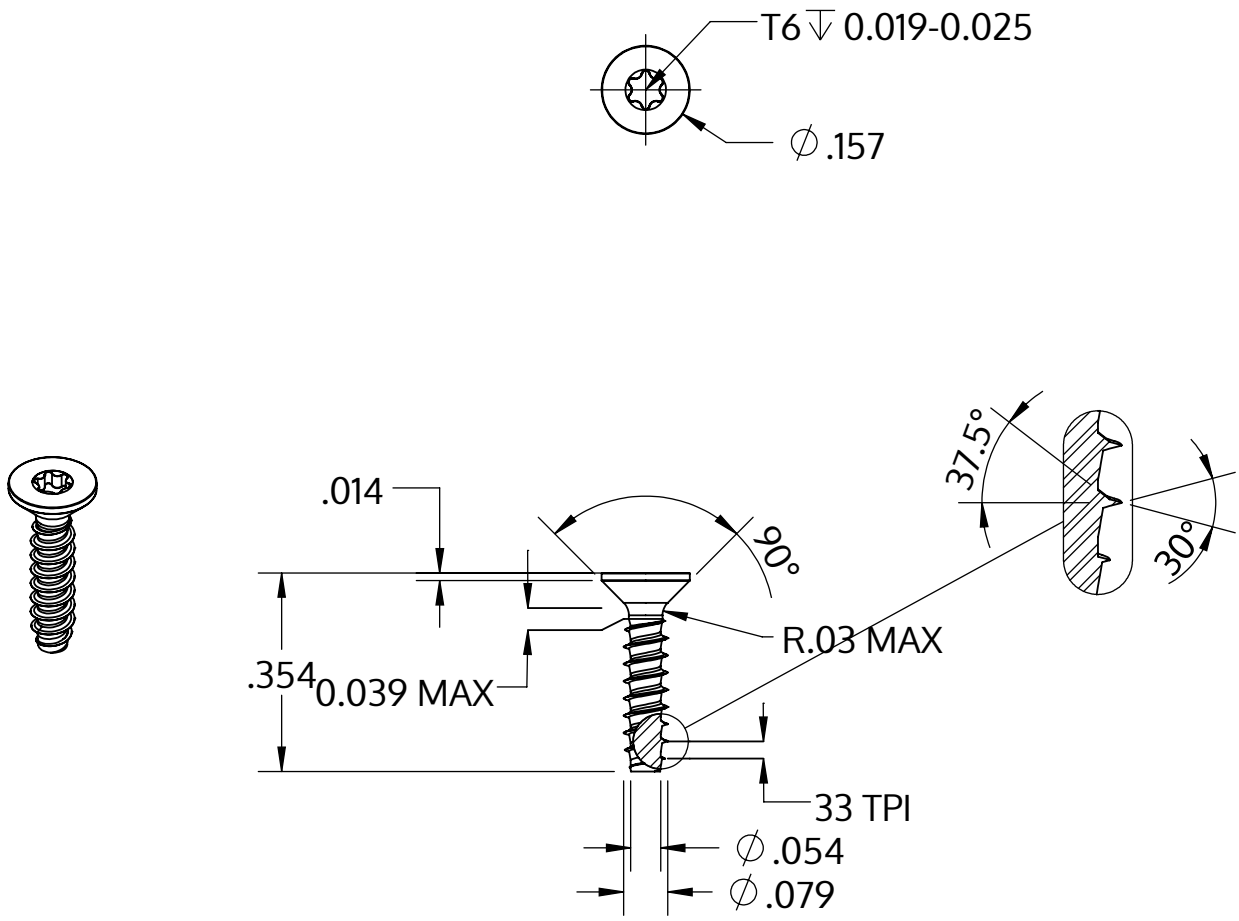

Metric size	M2 x 0.78 mm
US size (converted)	#1.5-33
	Tolerances [inch]
Length	+/- 0.017
Head diameter	+0 / -0.011
Head height	
Thread diameter	+0.003 / -0

Popis	STP41 2.0x9.0 - T6
Materiál	Nerezová ocel A2
Povrch	holá, mořená a pásová ocel
Hmotnost	0.181 kg / 1000 Kus

SCREWERK	**STP410200090E**	
_Zoll Zeichnung Größe A	Měřítko 3:1	2024-10