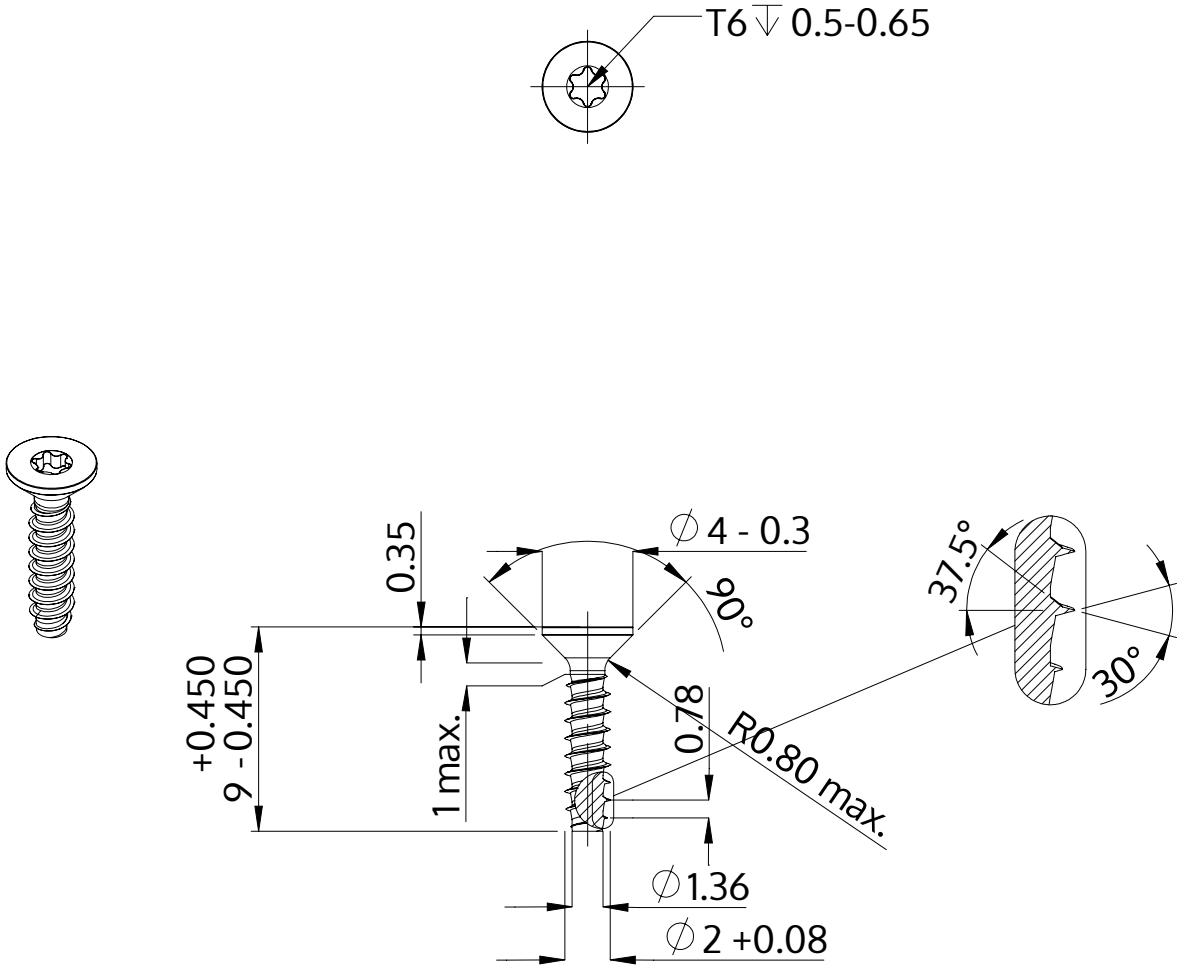

Description	STP41 2.0x9.0 - T6
Matière	acier inoxydable A2
Surface	brillant décapé et passivé
Poids	0.181 kg / 1000 Unité

SCREWERK	**STP410200090E**	
Dessin métrique A4	Redimensionner 3:1	2024-10