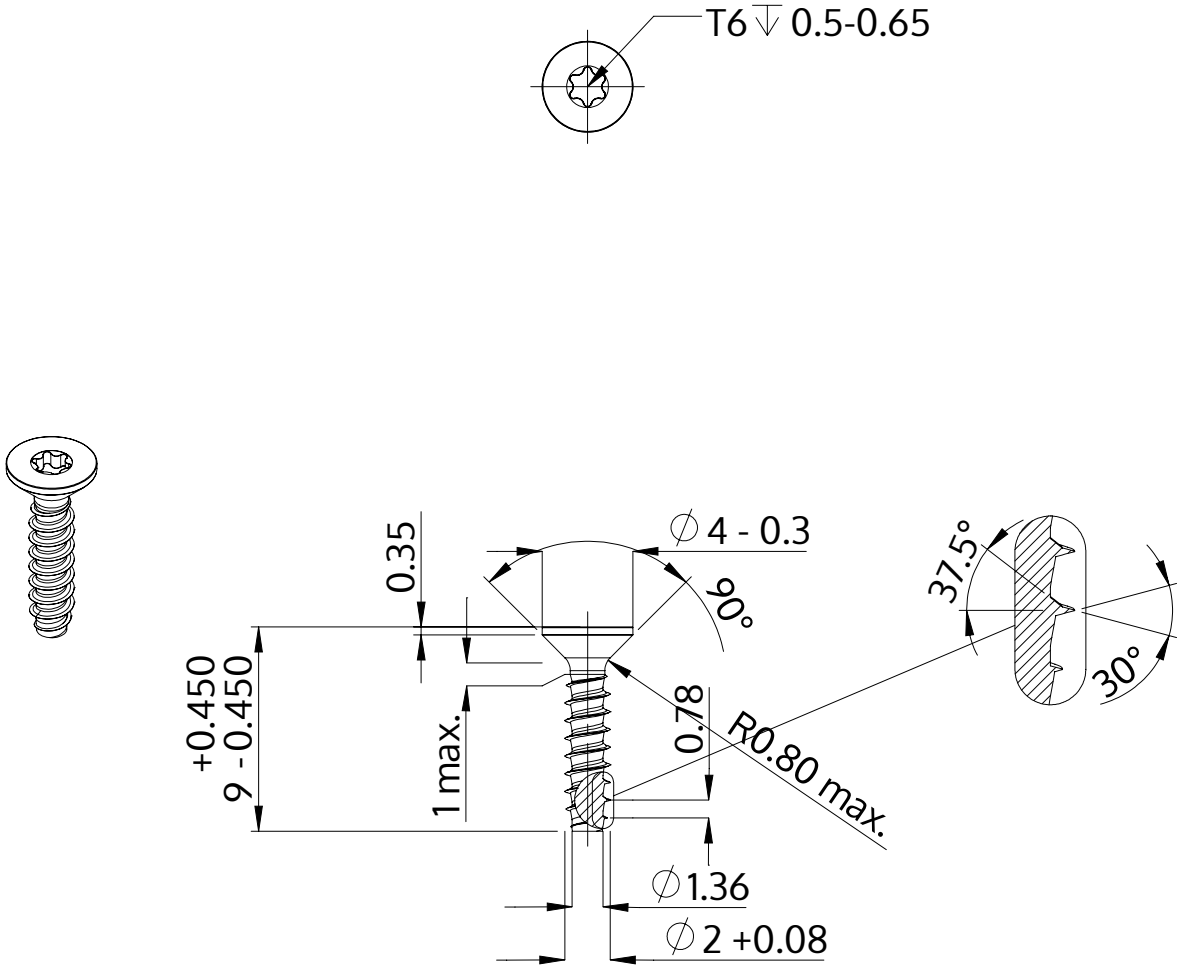

Popis	STP41 2.0x9.0 - T6
Materiál	Nerezová ocel A2
Povrch	holá, mořená a pásová ocel
Hmotnost	0.181 kg / 1000 Kus

SCREWERK	**STP410200090E**	
Metric výkres A4	Měřítko 3:1	2024-10