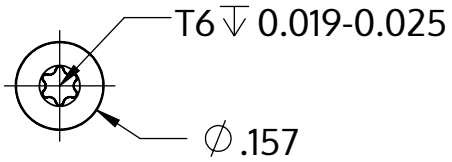

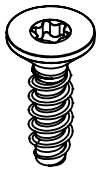

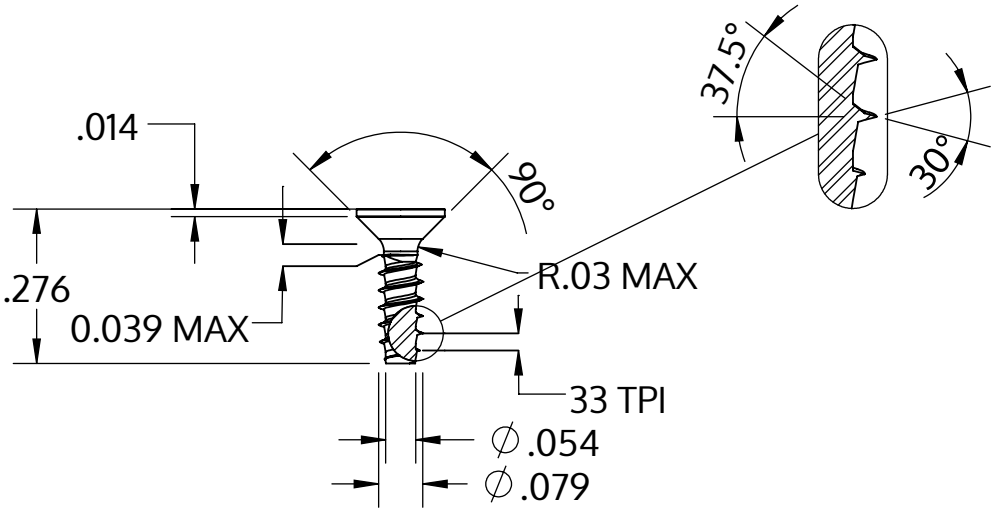

Metric size	M2 x 0.78 mm
US size (converted)	#1.5-33
	Tolerances [inch]
Length	+/- 0.017
Head diameter	+0 / -0.011
Head height	
Thread diameter	+0.003 / -0

Beschreibung	STP41 2.0x7.0 - T6
Werkstoff	Stahl, vergütet
Oberfläche	verzinkt 5-7 µm, getempert, blau / transparent passiviert
Gewicht	0.150 kg / 1000 Stück

SCREWERK	**STP410200070S**	
Zoll Zeichnung Größe A	Skalierung 3:1	2024-10