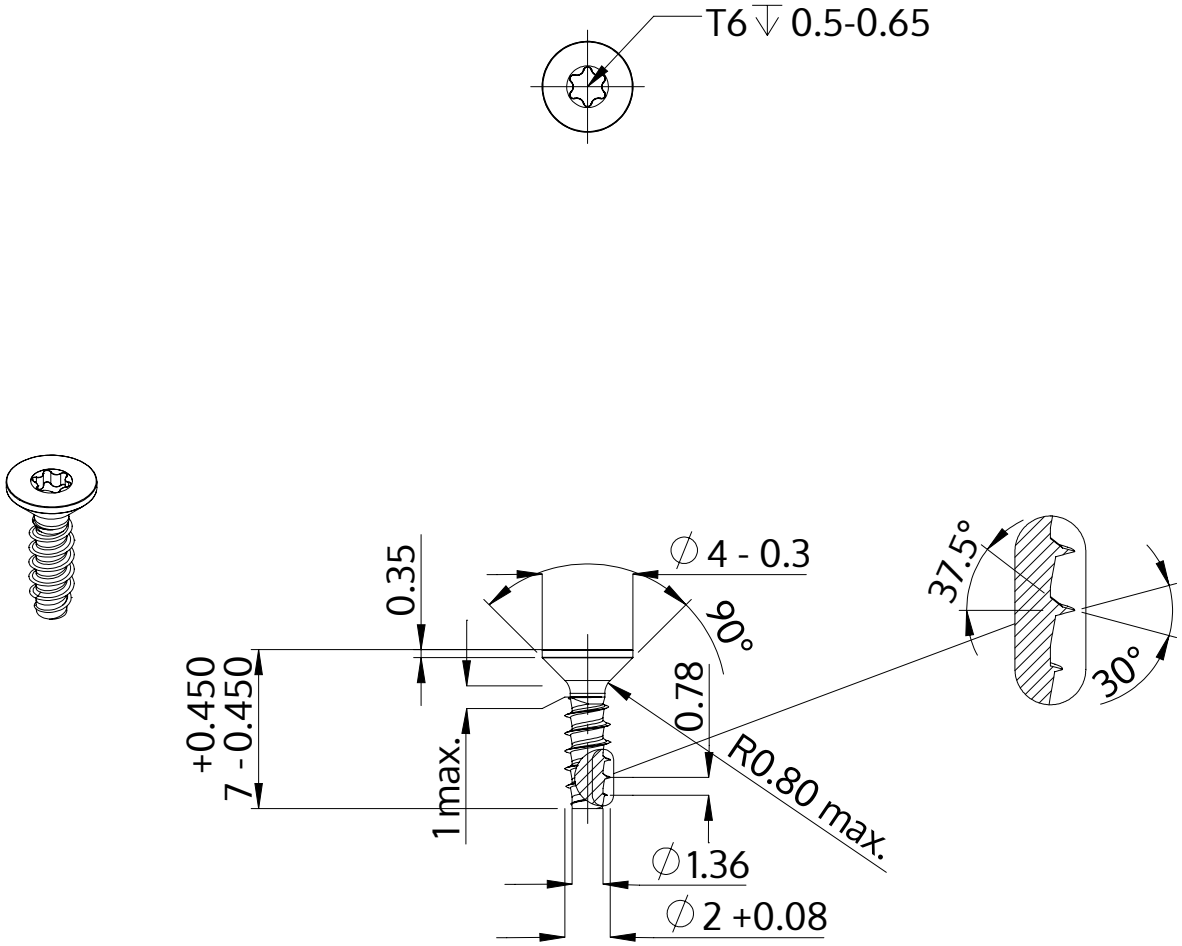


| | |
|---|---|
| Beschreibung | STP41 2.0x7.0 - T6 |
| Werkstoff | Stahl, vergütet |
| Oberfläche | verzinkt 5-7 µm, getempert, blau / transparent passiviert |
| Gewicht | 0.150 kg / 1000 Stück |

| | | |
|---|---|---|
| SCREWERK | **STP410200070S** | |
| Metrische Zeichnung A4 | Skalierung 3:1 | 2024-10 |