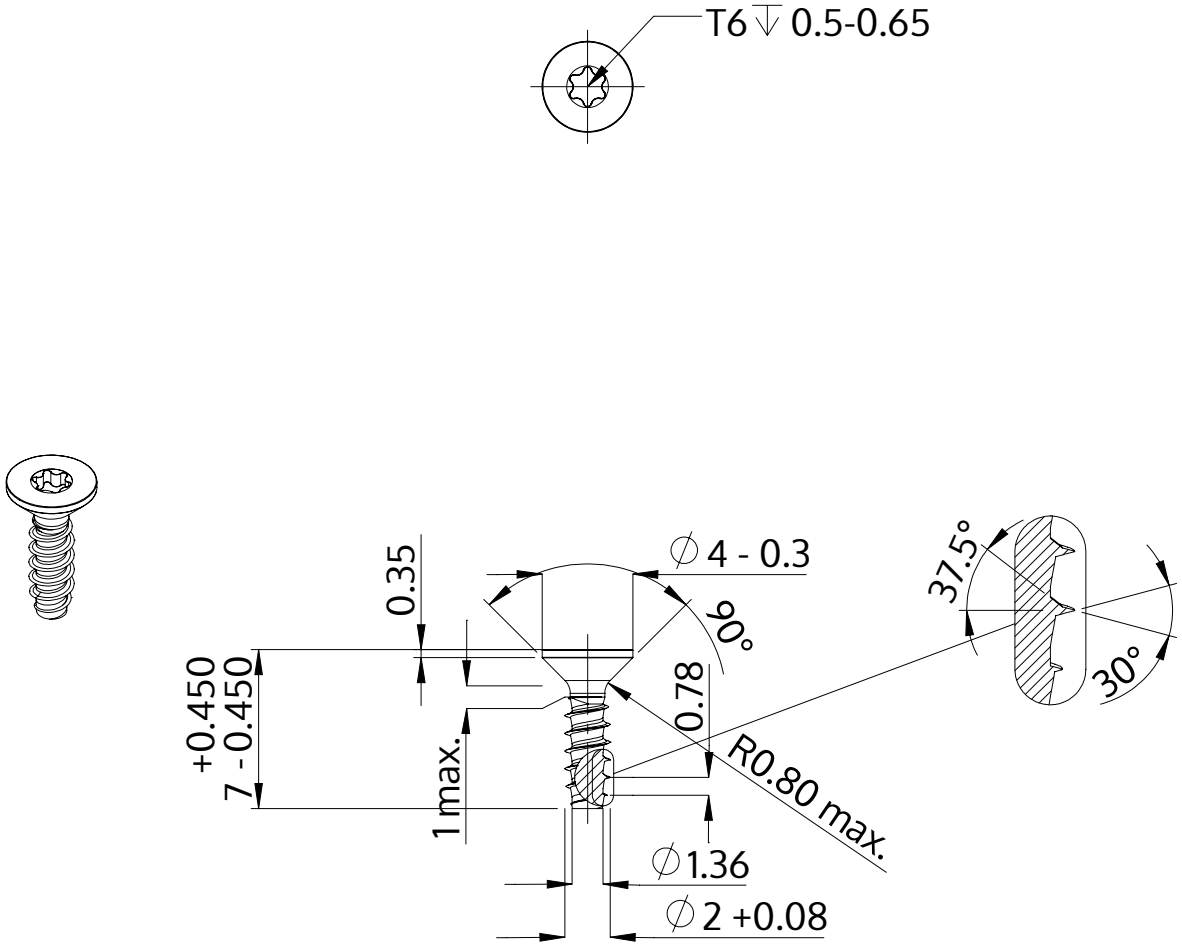

Opis	STP41 2.0x7.0 - T6
Materiał	Stal szlachetna A2
Powierzchnia	Prosta, bejcowana i pasywowana
Waga	0.150 kg / 1000 sztuk

SCREWERK	**STP410200070E**	
Rysunek metryczny A4	Skala None:1	2024-04