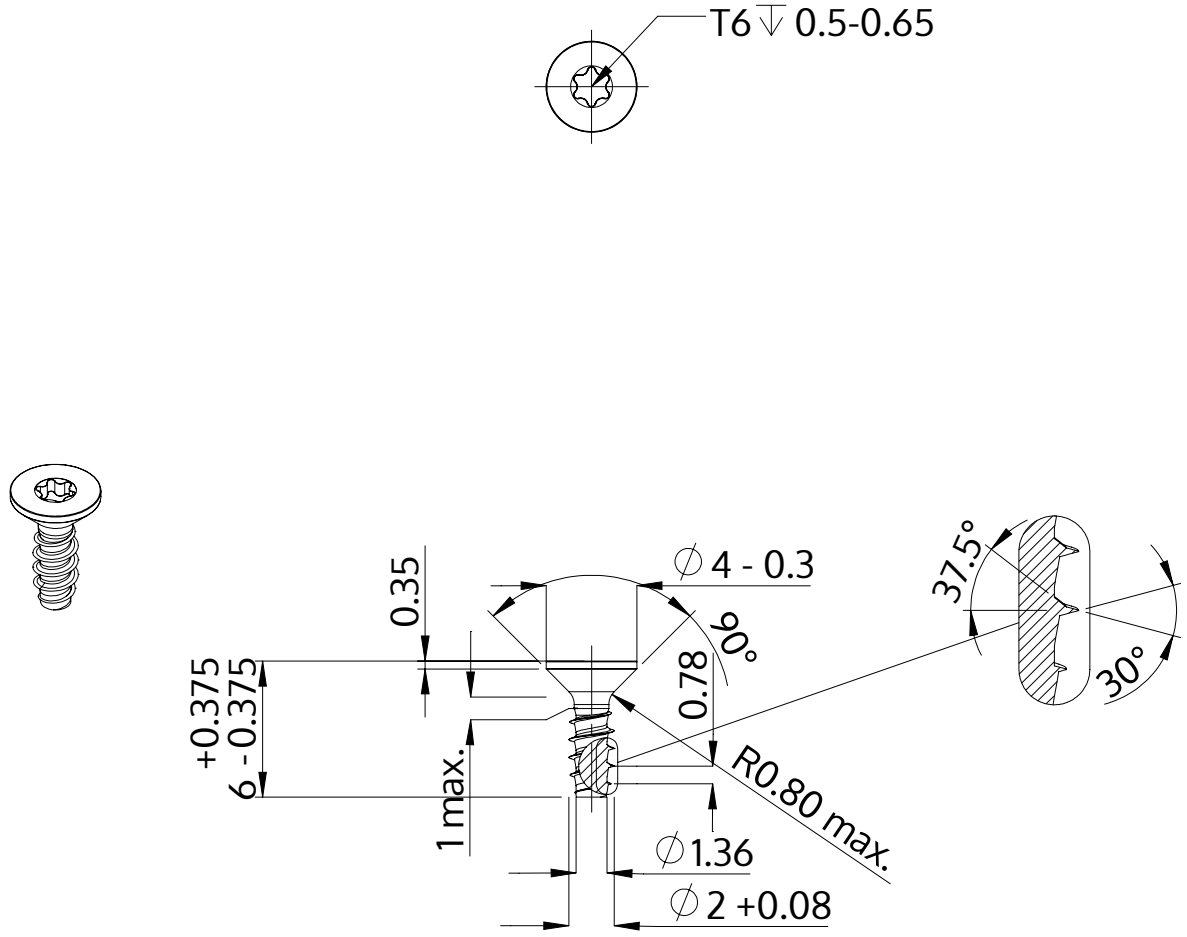

Описание	STP41 2.0x6.0 - T6
Материал	стомана, закалена
Повърхност	Цинково покритие 5-7 µm,топлинна обработка, синьо / прозрачно пасивиране
Тегло	0.134 kg / 1000 Бройка

SCREWERK	**STP410200060S**	
Метричен дизайн A4	Мащаб 3:1	2024-10