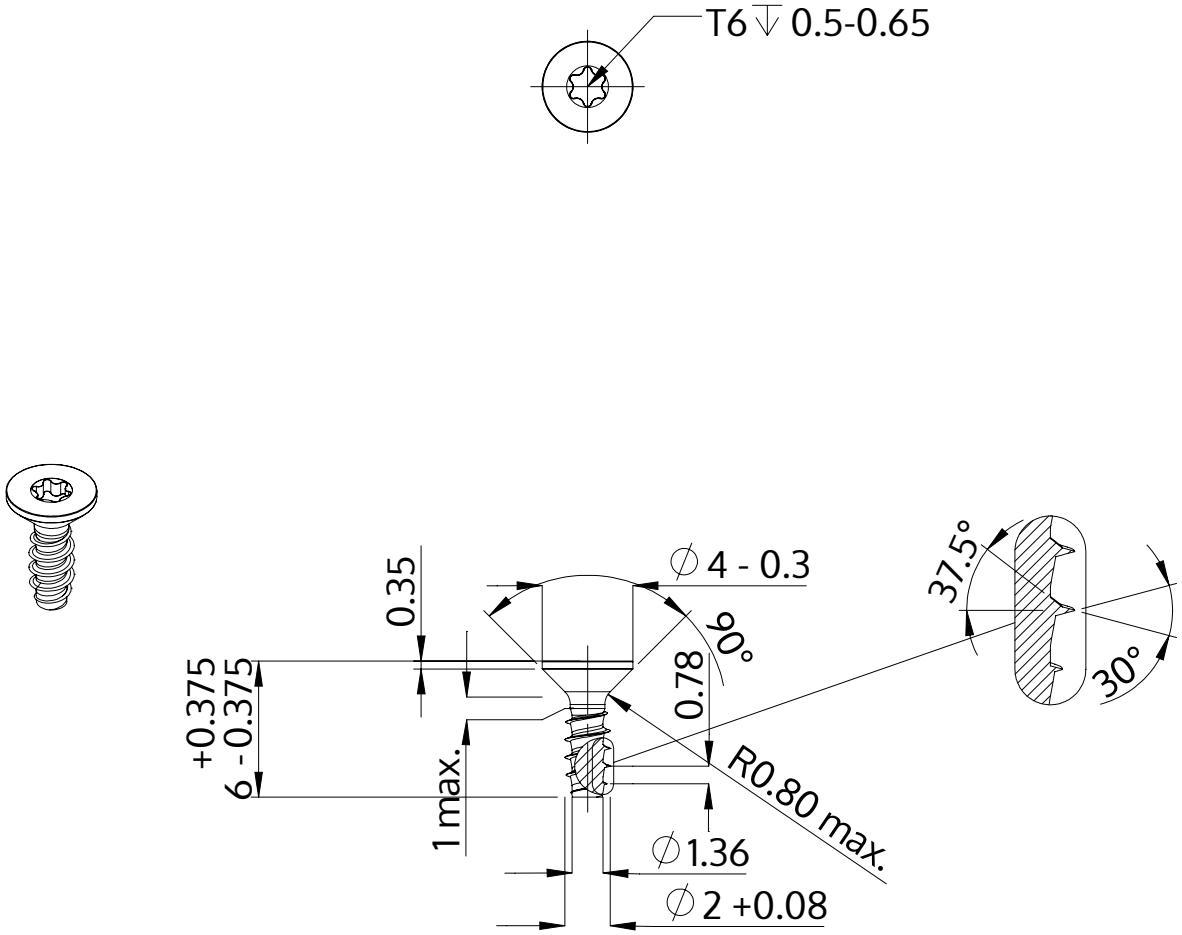


| | |
|---|---|
| Описание | STP41 2.0x6.0 - T6 |
| Материал | Нержавеющая сталь A2 |
| Поверхность | Светлый отжиг и пассивация |
| Вес | 0.134 kg / 1000 Штука |

| | | |
|---|---|---|
| SCREWERK | **STP410200060E** | |
| Метрический чертеж A4 | Шкала None:1 | 2024-04 |