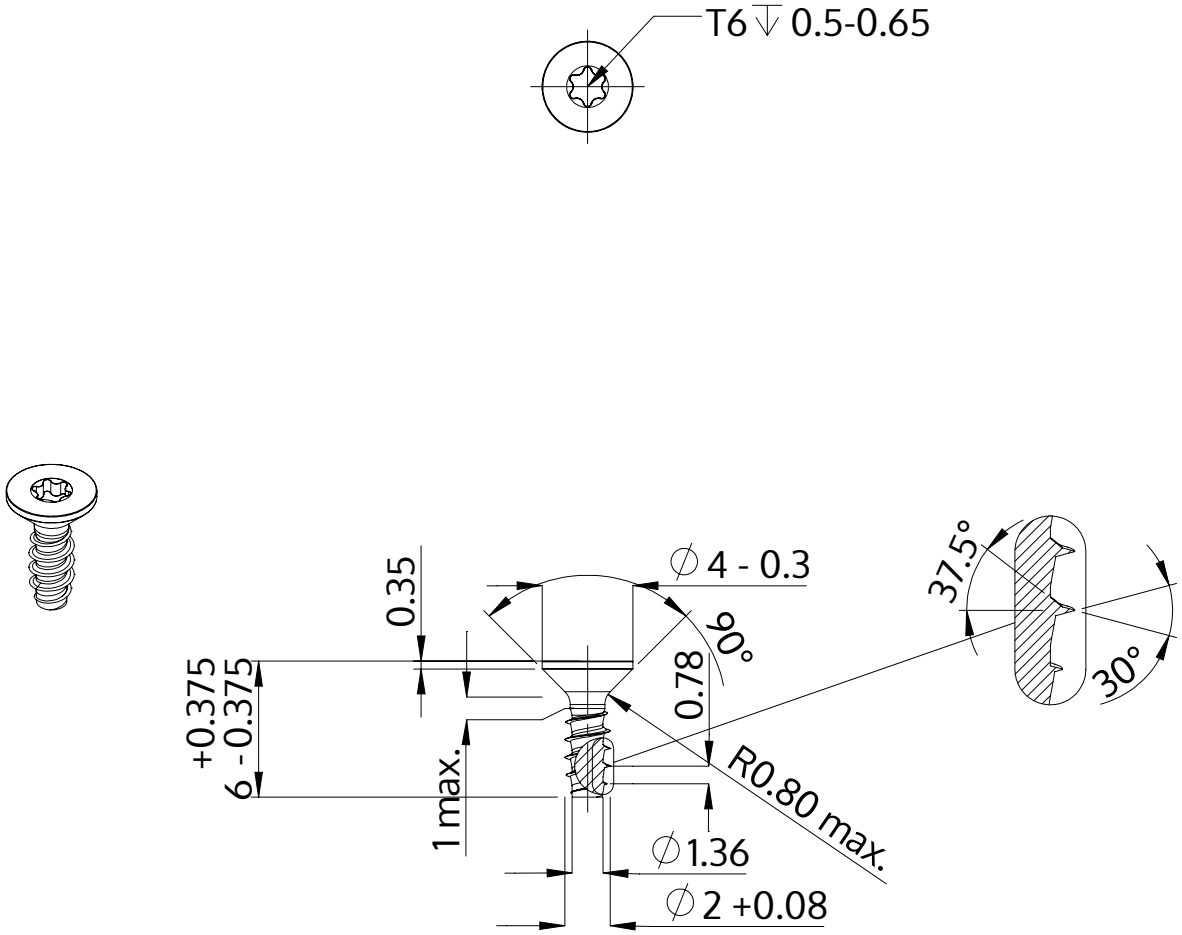

Beschrijving	STP41 2.0x6.0 - T6
Materiaal	roestvrij staal A2
Oppervlak	blank, geetst en gepassieveerd
Gewicht	0.134 kg / 1000 stuk

SCREWERK	**STP410200060E**	
Metrische tekening A4	Schaal 3:1	2024-10