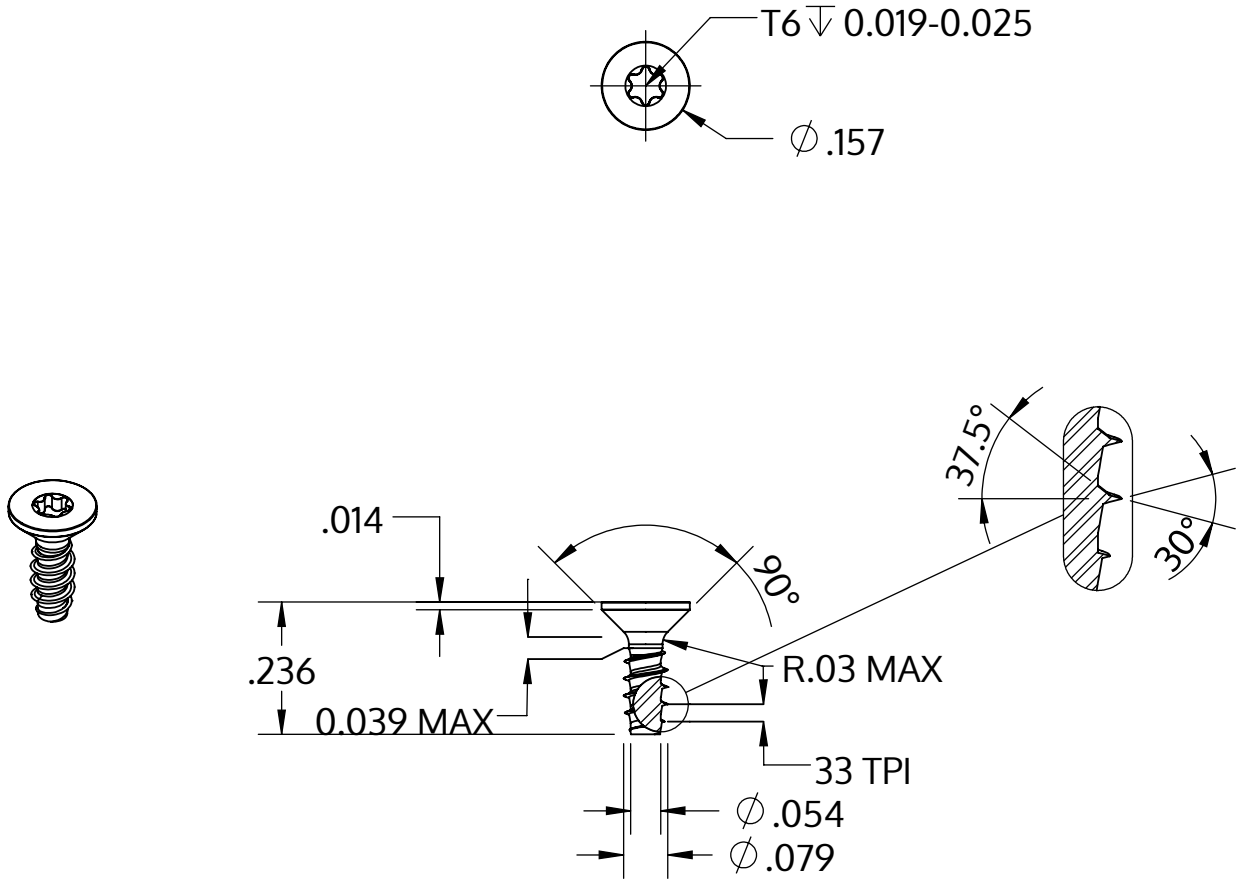

Metric size	M2 x 0.78 mm
US size (converted)	#1.5-33
	Tolerances [inch]
Length	+/- 0.014
Head diameter	+0 / -0.011
Head height	
Thread diameter	+0.003 / -0

Descripción	STP41 2.0x6.0 - T6
Material	Acero Inoxidable A2
Superficie	Laminado brillante, barnizado y pasivado
Peso	0.134 kg / 1000 Piezas

SCREWERK	**STP410200060E**	
_Zoll Zeichnung Größe A	Escalada 3:1	2024-10