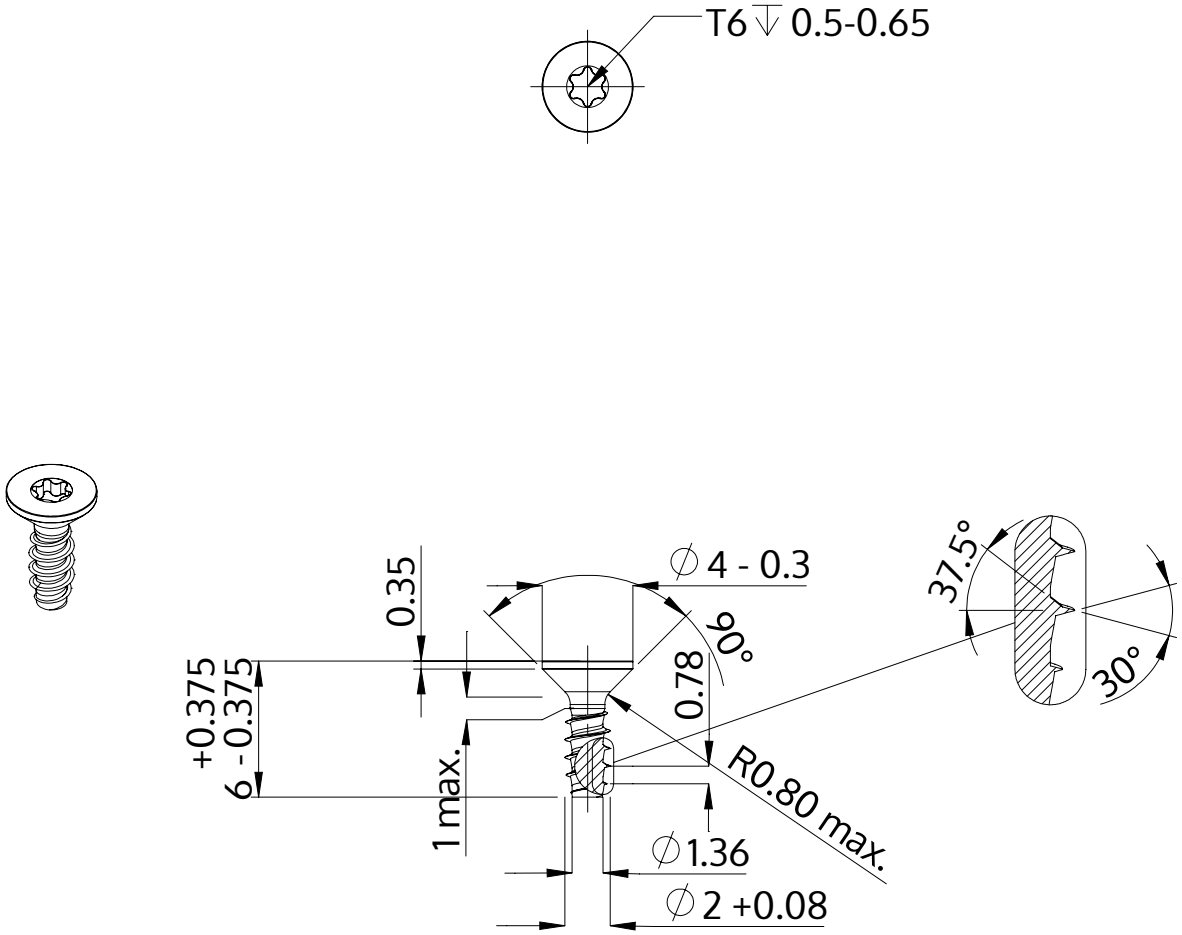

Description	STP41 2.0x6.0 - T6
Matière	acier inoxydable A2
Surface	brillant décapé et passivé
Poids	0.134 kg / 1000 Unité

SCREWERK	**STP410200060E**	
Dessin métrique A4	Redimensionner None:1	2024-04